FICHE TECHNIQUE

CODE ARTICLE : 47650689

Appareillage et systèmes > CONNECTIQUES > SOCLE CONNECTEUR > CONNECTEUR MURALE IP67 > Connecteur mural IP67

DÉSIGNATION ARTICLE : Connecteur saillie angle 90° 400V 3P+N+T 32A IP67

PHOTOS ET SCHÉMAS

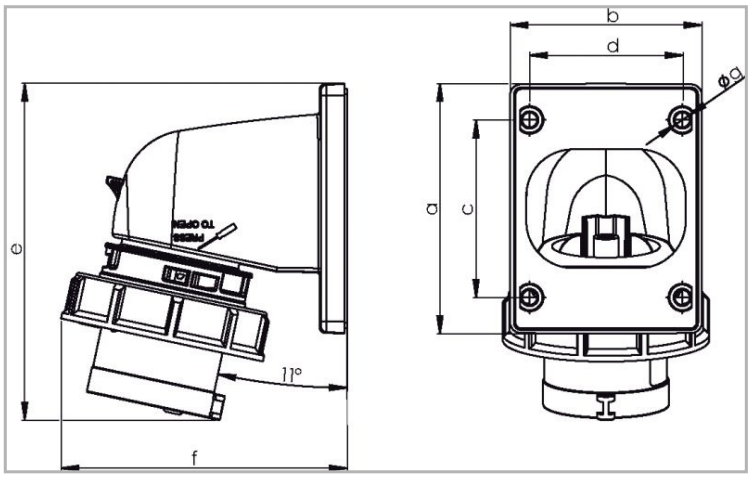

CARACTÉRISTIQUES DÉTAILLÉES

Code article	**47650689**
EAN 13	**9003399230691**
Tension	**400 V**
Degré de protection	**IP67**
Poids article	**0,322 Kg**

TÉLÉCHARGEMENT

VISUELS (0.22 MO)

CARACTÉRISTIQUES GÉNÉRALES

CARACTÉRISTIQUES

- 16 et 32A
- alimentation par l'arrière
- bornes en laiton à visser
- section de raccordement 16A pour câble cuivre souple jusqu'à 2,5mm²
- section de raccordement 32A pour câble cuivre souple jusqu'à 6mm²
- couple de serrage des connexions 100 Ncm (16A)
- couple de serrage des connexions 110 Ncm (32A)

ROHS

1