FICHE TECHNIQUE

CODE ARTICLE : 47650173

Appareillage et systèmes > CONNECTIQUES > SOCLE CONNECTEUR > CONNECTEUR MURALE IP44 > Connecteur mural IP44

DÉSIGNATION ARTICLE : Connecteur mural 400V 3P+T 32A IP44 avec couvercle

PHOTOS ET SCHÉMAS

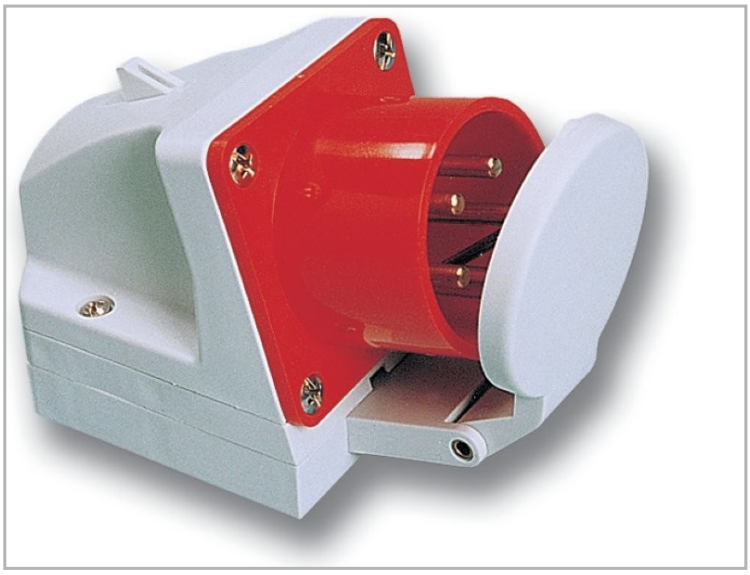

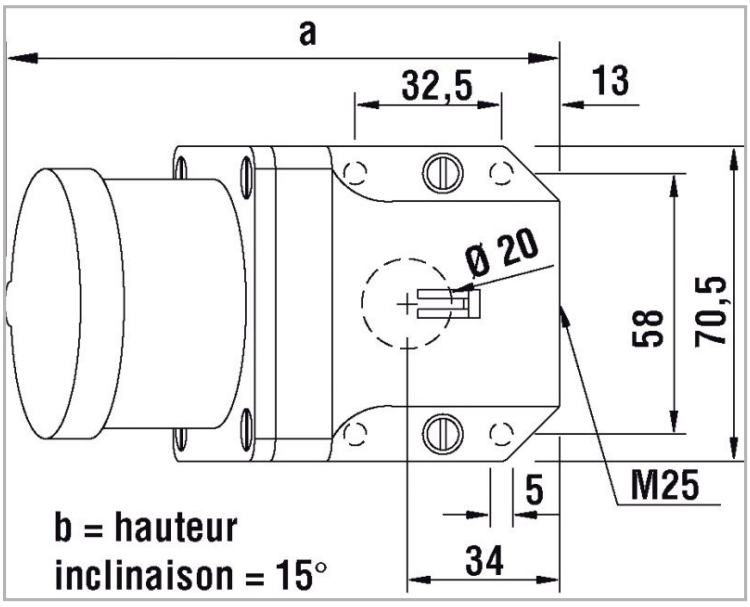

CARACTÉRISTIQUES DÉTAILLÉES

Code article	**47650173**
EAN 13	**9003399959943**
Intensité nominale	**32 A**
Degré de protection	**IP44**
Haute visibilité	**0**
Poids article	**0,295 Kg**

TÉLÉCHARGEMENT

VISUELS (0.249 MO)

CARACTÉRISTIQUES GÉNÉRALES

CARACTÉRISTIQUES

- 16 et 32A
- 1 entrée pour presse étoupe M25 (au dessus) - (presse étoupe non fourni)
- 1 entrée câble à l'arrière
- bornes en laiton à visser
- section de raccordement 16A pour câble cuivre souple/semi rigide jusqu'à 2,5/4mm²
- section de raccordement 32A pour câble cuivre souple/semi rigide jusqu'à 6/10mm²
- couple de serrage des connexions 100 Ncm (16A)
- couple de serrage des connexions 110 Ncm (32A)

ROHS

1

HOMOLOGATIONS

- EN 62208 : Boîtiers vides pour combinaisons d'appareils de commutation à basse tension - exigences générales