FICHE TECHNIQUE

CODE ARTICLE : 31288235

Eclairage > Luminaires > Plafonnier > Rail > WALI T

DÉSIGNATION ARTICLE : SPOT BLANC WALI-T 30W 2650LM 3000K

PHOTOS ET SCHÉMAS

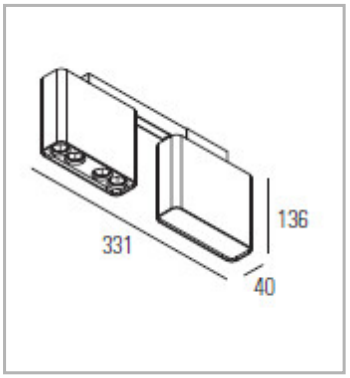

CARACTÉRISTIQUES DÉTAILLÉES

Code article	**31288235**
EAN 13	**3262571123589**
Flux lumineux	**2650 Lm**
IP	**20**
Détecteur	**NON**
Gradation	**ON/OFF**
Intérieur ou extérieur	**intérieur**
Poids article	**1,300 Kg**

TÉLÉCHARGEMENT

VISUELS (0.02 MO)