FICHE TECHNIQUE

CODE ARTICLE : 31286196

Eclairage > Luminaires > Luminaire sur pied > Pose libre > DESK

DÉSIGNATION ARTICLE : LUMINAIRE DESK 52W 2410/3100LM 4000K SENSOR

PHOTOS ET SCHÉMAS

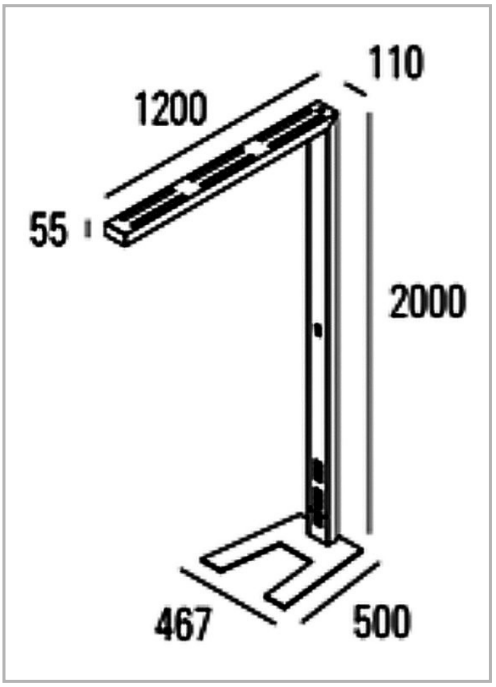

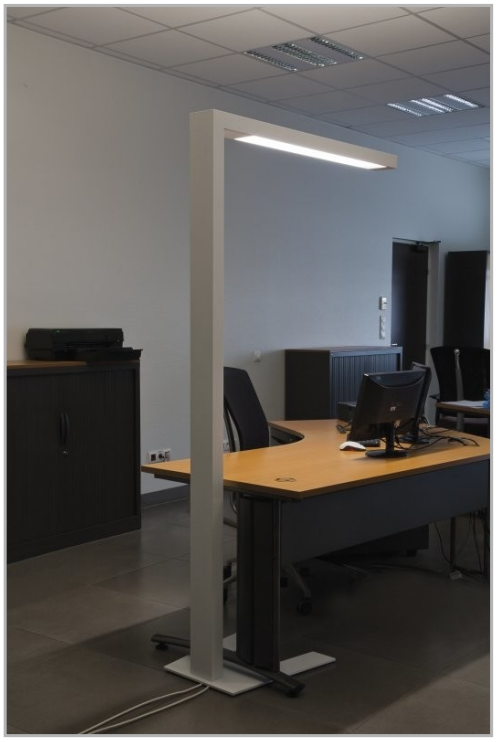

CARACTÉRISTIQUES DÉTAILLÉES

Code article	**31286196**
EAN 13	**3262571125118**
Classe de protection	**1**
Fréquence	**50 Hz**
IK	**08**
Tension	**230 V**
Puissance	**49 W**
Flux lumineux	**2550-3400 Lm**
Température de couleur	**4000 K**

CARACTÉRISTIQUES GÉNÉRALES

LAMDA FIRST

Non

CARACTÉRISTIQUES DÉTAILLÉES

MacAdam	**2**
UGR	**<19**
IRC	**80**
IP	**20**
Groupe de risque	**0**
Durée de vie	**50000 h**
Indicateur L & B	**L90 B10**
Durée de vie (Lxx Bxx)	**50 000 heures L90 B10**
Détecteur	**OUI**
Gradation	**ON/OFF**
Intérieur ou extérieur	**intérieur**
Puissance	**2 prises secteur, 2 prises USB W/m**
Poids article	**26,000 Kg**

TÉLÉCHARGEMENT

VISUELS (0.186 MO)