FICHE TECHNIQUE

CODE ARTICLE : 31283177

Eclairage > Luminaires > Plafonnier > Suspendu > CAMAO S

DÉSIGNATION ARTICLE : PLAFONNIER CAMAO BLANC D/I 3050+2440LM 4000K

PHOTOS ET SCHÉMAS

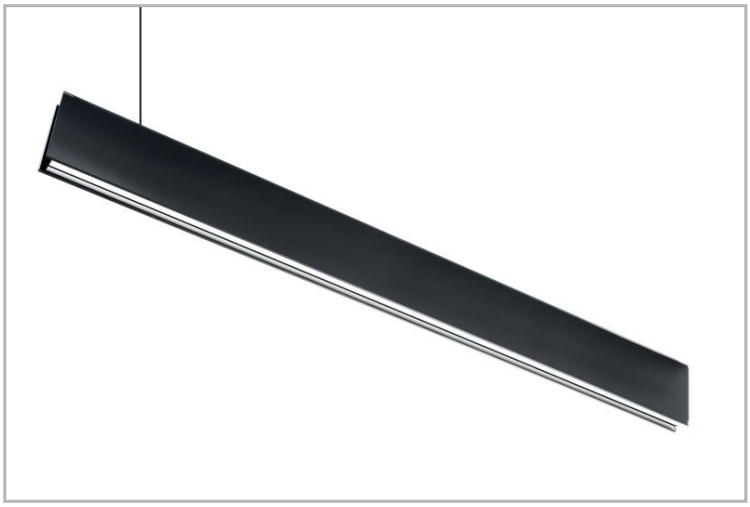

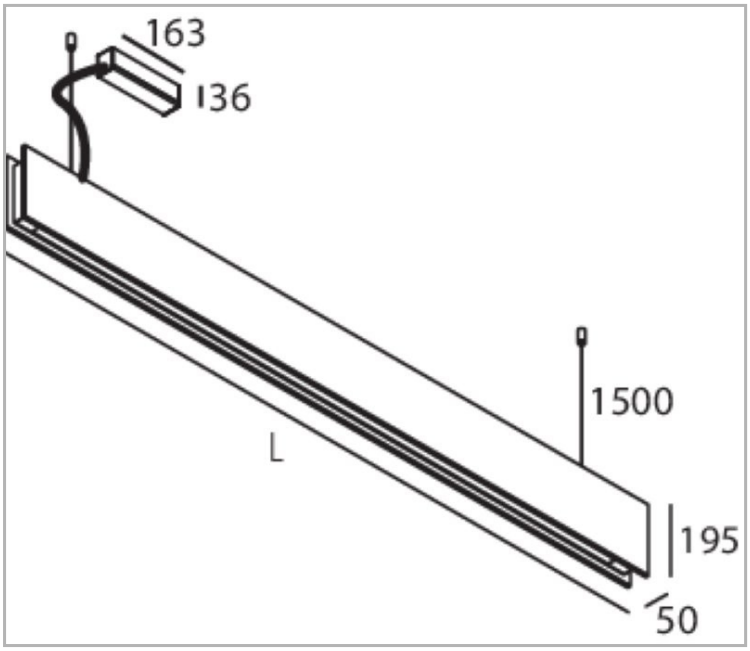

CARACTÉRISTIQUES DÉTAILLÉES

Code article	**31283177**
EAN 13	**3262571099235**
Couleur	**Blanc**
Classe de protection	**1**
Fréquence	**50Hz Hz**
IK	**04**
Tension	**230V V**
Puissance	**37+28 W**
Flux lumineux	**3000+2400 Lm**
Température de couleur	**4000 K**
MacAdam	**3**
IRC	**>80**

CARACTÉRISTIQUES GÉNÉRALES

GARANTIE

5 ans

CARACTÉRISTIQUES DÉTAILLÉES

IP	**20**
Groupe de risque	**1**
Durée de vie (Lxx Bxx)	**50 000 heures L80 B10**
Détecteur	**NON**
Gradation	**ON/OFF**
Intérieur ou extérieur	**intérieur**
Eclairement	**direct et indirect Lux**
Poids article	**6,500 Kg**

TÉLÉCHARGEMENT

VISUELS (0.107 MO)