FICHE TECHNIQUE

CODE ARTICLE : 31283042

Eclairage > Luminaires > Plafonnier > Suspendu > ANO

DÉSIGNATION ARTICLE : PLAFONNIER ANO BLANC DIRECT 58W 6210LM 940

PHOTOS ET SCHÉMAS

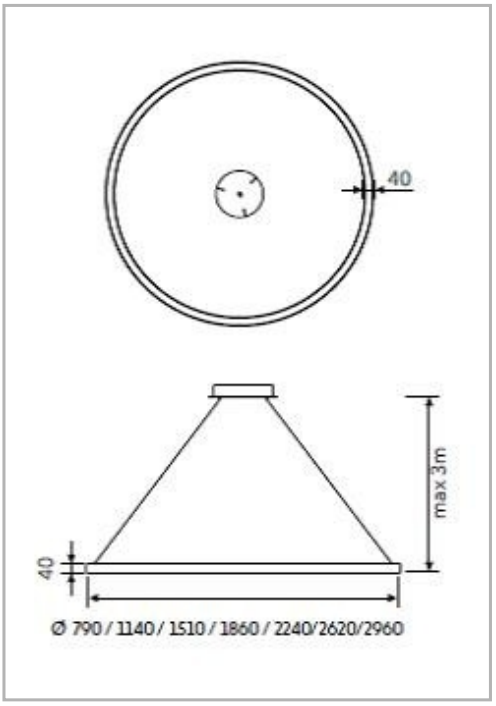

CARACTÉRISTIQUES DÉTAILLÉES

Code article	**31283042**
EAN 13	**3262571170866**
Classe de protection	**1**
Fréquence	**50 Hz**
IK	**04**
Tension	**230 V**
Puissance	**58 W**
Flux lumineux	**6200 Lm**
Température de couleur	**4000 K**
Répartition lumineuse	**Direct ou symétrique**

CARACTÉRISTIQUES GÉNÉRALES

LAMDA FIRST

Non

LES PLUS PRODUIT

- Jusqu'à 2960mm
- DALI

REMARQUE / NOTA

Article sur commande, consultez-nous.

GARANTIE

5 ans

CARACTÉRISTIQUES DÉTAILLÉES

MacAdam	**3**
UGR	**<22**
IRC	**>90**
IP	**40**
Groupe de risque	**0**
Durée de vie	**50000 h**
Indicateur L & B	**L80 B10**
Durée de vie (Lxx Bxx)	**50 000 heures L80 B10**
Détecteur	**NON**
Gradation	**DALI**
Intérieur ou extérieur	**intérieur**
Poids article	**8,500 Kg**
Diamètre	**1140 mm**

TÉLÉCHARGEMENT

VISUELS (0.626 MO)