FICHE TECHNIQUE

CODE ARTICLE : 31260529

Eclairage > Luminaires > Plafonnier > Suspendu > LEADER S

DÉSIGNATION ARTICLE : PLAFONNIER LEADER D/I 41+33W 2900+2440LM 4000K

PHOTOS ET SCHÉMAS

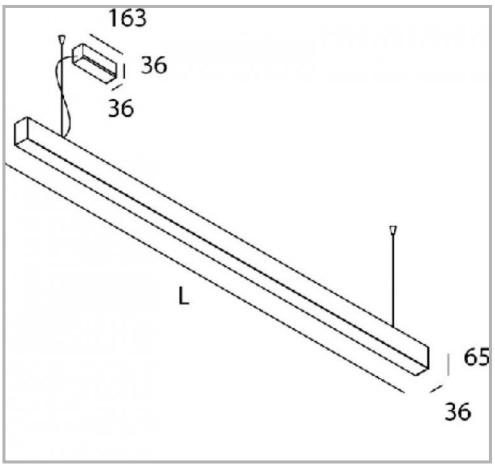

CARACTÉRISTIQUES DÉTAILLÉES

Code article	**31260529**
EAN 13	**3262571130549**
Fréquence	**50 Hz**
IK	**08**
Tension	**230 V**
Flux lumineux	**3050+2440 Lm**
MacAdam	**2**
IP	**20**
Détecteur	**NON**
Gradation	**ON/OFF**
Intérieur ou extérieur	**intérieur**
Poids article	**2,800 Kg**

CARACTÉRISTIQUES GÉNÉRALES

LAMDA FIRST

Non

TÉLÉCHARGEMENT

VISUELS (0.382 MO)