FICHE TECHNIQUE

CODE ARTICLE : 31260518

Eclairage > A classer ultérieurement > CS9 > ARTICLE DIVERS > A CLASSER

DÉSIGNATION ARTICLE : LEADER-S-LED-75

PHOTOS ET SCHÉMAS

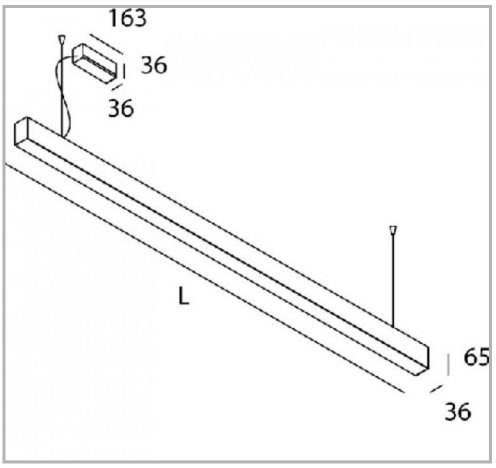

CARACTÉRISTIQUES DÉTAILLÉES

Code article	**31260518**
EAN 13	**3262571130518**
Poids article	**4,300 Kg**

CARACTÉRISTIQUES GÉNÉRALES

LAMDA FIRST
Non

TÉLÉCHARGEMENT

VISUELS (0.382 MO)