FICHE TECHNIQUE

CODE ARTICLE : 31248007

Eclairage > Luminaires > Applique > Saillie > EKER

DÉSIGNATION ARTICLE : APPLIQUE ALU BLANCHE EKER S 12W 1150LM 4000K

PHOTOS ET SCHÉMAS

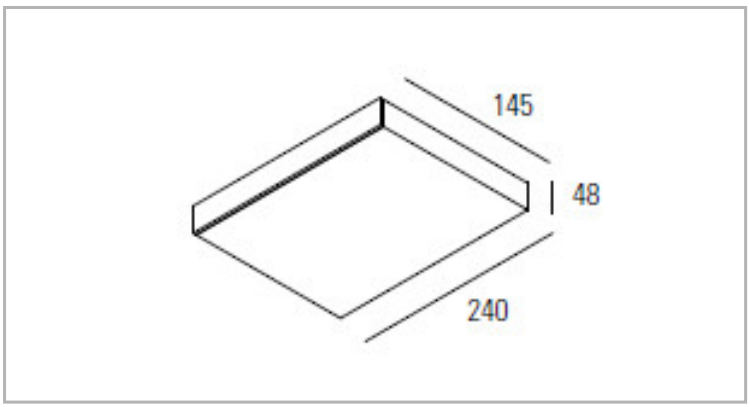

CARACTÉRISTIQUES DÉTAILLÉES

Code article	**31248007**
EAN 13	**3262571127594**
Classe de protection	**1**
IK	**04**
Puissance	**12 W**
Flux lumineux	**1150 Lm**
Température de couleur	**4000 K**
IP	**40**
Détecteur	**NON**
Gradation	**ON/OFF**

CARACTÉRISTIQUES DÉTAILLÉES

Intérieur ou extérieur	**intérieur**
Poids article	**1,000 Kg**

TÉLÉCHARGEMENT

PAGE CATALOGUE (0.86 MO)

VISUELS (0.019 MO)