FICHE TECHNIQUE

CODE ARTICLE : 31246535

Eclairage > Luminaires > Downlight > Encastré > DYN 8

PHOTOS ET SCHÉMAS

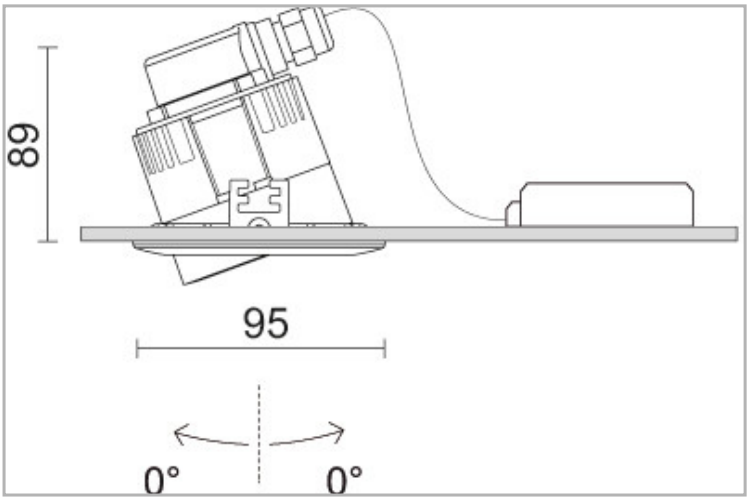

CARACTÉRISTIQUES DÉTAILLÉES

Code article	**31246535**
EAN 13	**3262571158277**
Classe de protection	**2**
Fréquence	**50 Hz**
IK	**10**
Tension	**230 V**
Puissance	**12 W**
Faisceau	**26 °**
Flux lumineux	**1450 Lm**
Température de couleur	**3000 K**
MacAdam	**3**
UGR	**<19**
IRC	**90**
IP	**65**
Groupe de risque	**1**

CARACTÉRISTIQUES GÉNÉRALES

LAMDA FIRST

Non

CARACTÉRISTIQUES DÉTAILLÉES

Durée de vie	**50000 h**
Indicateur L & B	**L80 B10**
Durée de vie (Lxx Bxx)	**50 000 heures L80 B10**
Détecteur	**NON**
Gradation	**ON/OFF**
Intérieur ou extérieur	**intérieur**
Poids article	**0,500 Kg**

TÉLÉCHARGEMENT

PAGE CATALOGUE (0.23 MO)

VISUELS (0.066 MO)