FICHE TECHNIQUE

CODE ARTICLE : 31246527

Eclairage > Luminaires > Downlight > Encastré > DYN 8

PHOTOS ET SCHÉMAS

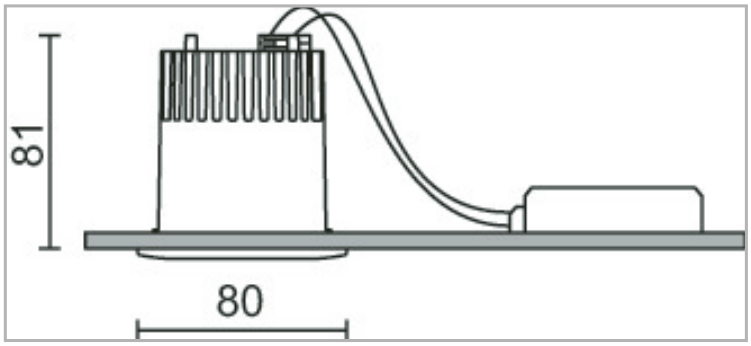

CARACTÉRISTIQUES DÉTAILLÉES

Code article	**31246527**
EAN 13	**3262571158246**
Classe de protection	**2**
Fréquence	**50 Hz**
IK	**10**
Tension	**230 V**
Puissance	**9 W**
Faisceau	**26 °**
Flux lumineux	**1100 Lm**
Température de couleur	**3000 K**
MacAdam	**3**
UGR	**<19**
IRC	**90**
IP	**65**
Groupe de risque	**1**
Durée de vie	**50000 h**
Indicateur L & B	**L80 B10**

CARACTÉRISTIQUES GÉNÉRALES

LAMDA FIRST

Non

CARACTÉRISTIQUES DÉTAILLÉES

Durée de vie (Lxx Bxx)	**50 000 heures L80 B10**
Détecteur	**NON**
Gradation	**ON/OFF**
Intérieur ou extérieur	**intérieur**
Poids article	**0,400 Kg**

TÉLÉCHARGEMENT

PAGE CATALOGUE (0.23 MO)

VISUELS (0.071 MO)