# FICHE TECHNIQUE

**CODE ARTICLE :** 31241709

Eclairage > Luminaires > Downlight > Encastré > BRIO

## PHOTOS ET SCHÉMAS

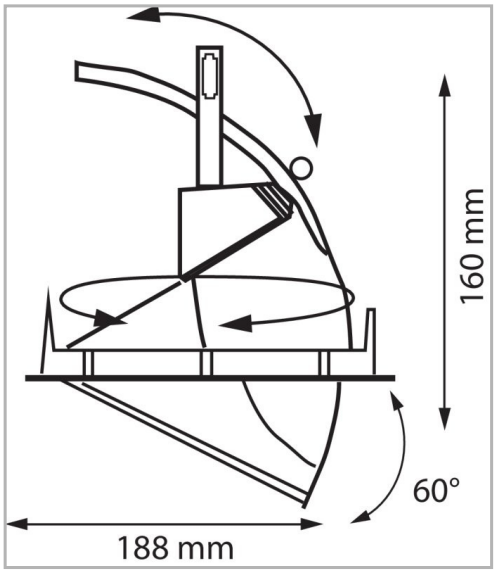


## CARACTÉRISTIQUES DÉTAILLÉES

| | |
|---|---|
| Code article | **31241709** |
| EAN 13 | **3262571121295** |
| Classe de protection | **2** |
| Fréquence | **50 Hz** |
| IK | **07** |
| Tension | **230 V** |
| Puissance | **40 W** |
| Faisceau | **40 °** |
| Flux lumineux | **3763 Lm** |
| Température de fonctionnement | **25 °C** |
| Température de couleur | **3000 K** |
| THD | **24 %** |

## CARACTÉRISTIQUES GÉNÉRALES

**LAMDA FIRST**

Non

**TECHNIQUE ET INSTALLATION**

Installation dans faux plafond d'épaisseur 3 à 30mm.

Diamètre d'encastrement : 127mm (version MINI) ou 175mm.

**REMARQUE / NOTA**

B = blanc

**GARANTIE**

5 ans

## CARACTÉRISTIQUES DÉTAILLÉES

| | |
|---|---|
| Facteur de puissance (?) | **0,91** |
| MacAdam | **2** |
| UGR | **<19** |
| IRC | **>80** |
| IP | **20** |
| Groupe de risque | **1** |
| Durée de vie (Lxx Bxx) | **50 000 heures L80 B20** |
| Détecteur | **NON** |
| Gradation | **ON/OFF** |
| Inclinable | **+20° / -60 °** |
| Intérieur ou extérieur | **intérieur** |
| Recouvrable | **NON** |
| Poids article | **1,140 Kg** |

## TÉLÉCHARGEMENT

VISUELS (0.384 MO)