FICHE TECHNIQUE

CODE ARTICLE : 31231410

Eclairage > Luminaires > Lanterne > Sur mât > KONIK

DÉSIGNATION ARTICLE : KONIK OPTIQUE CIRCULAIRE 24W 3780LM 3000K

PHOTOS ET SCHÉMAS

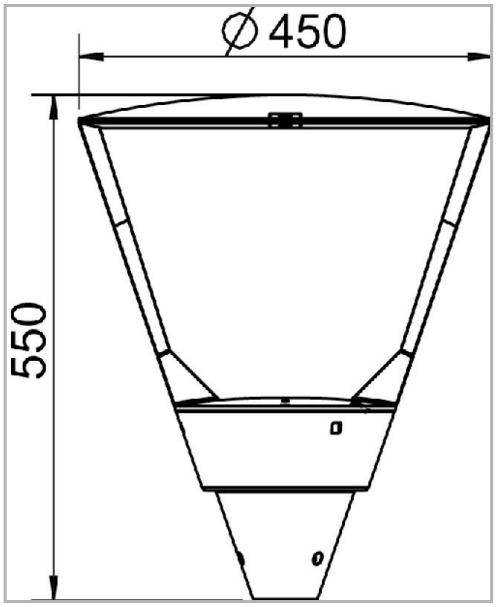

CARACTÉRISTIQUES DÉTAILLÉES

Code article	**31231410**
EAN 13	**3262571154378**
Classe de protection	**2**
Fréquence	**50 Hz**
IK	**09**
Tension	**230 V**
Finition	**AKZO noir 100 sablé**
Puissance	**24 W**
Flux lumineux	**2800 Lm**
Température de fonctionnement	**- 30 / + 50 °C °C**

CARACTÉRISTIQUES GÉNÉRALES

LAMDA FIRST

Non

TECHNIQUE ET INSTALLATION

Montage en top diam. 60m.

Afin de garantir les caractéristiques d'étanchéité, emploi d'un câble souple obligatoire.

Équipé d'un dispositif contre les surtensions 10kV

GARANTIE

5 ans

CARACTÉRISTIQUES DÉTAILLÉES

Température de couleur	**3000 K**
CEE	**RES-EC-104**
CIE3	**>95 %**
ULOR	**0 %**
THD	**24 %**
Facteur de puissance (?)	**0,91**
MacAdam	

TÉLÉCHARGEMENT

VISUELS (0.317 MO)