FICHE TECHNIQUE

CODE ARTICLE : 31212110

Eclairage > Luminaires > Projecteur > Saillie > VICTORY

DÉSIGNATION ARTICLE : PROJECTEUR LED SYM VICTORY M 60W 3K

PHOTOS ET SCHÉMAS

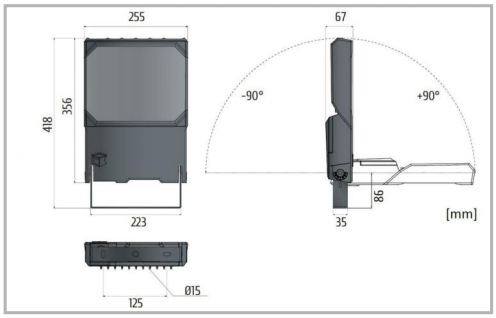

CARACTÉRISTIQUES DÉTAILLÉES

Code article	**31212110**
EAN 13	**3262571196200**
Fréquence	**50 Hz**
IK	**08**
Tension	**230 V**
Puissance	**60 W**
Flux lumineux	**9200 Lm**
Température de fonctionnement	**-20°/+50°C °C**
MacAdam	**3**
IRC	**70**
IP	**66**

CARACTÉRISTIQUES GÉNÉRALES

LES PLUS PRODUIT

Modules LED et driver remplaçables.

Efficacité lumineuse jusqu'à 178 lm/W.

GARANTIE

5 ans

CARACTÉRISTIQUES DÉTAILLÉES

Groupe de risque	**0**
Durée de vie	**80 000 h**
Durée de vie (Lxx Bxx)	**80 000heures L80 B10**
Détecteur	**0**
Gradation	**On / off**
Intérieur ou extérieur	**intérieur**
Puissance	**153 W/m**
Poids article	**5,1 Kg**

TÉLÉCHARGEMENT

VISUELS (0.268 MO)