FICHE TECHNIQUE

CODE ARTICLE : 31208370

Eclairage > Luminaires > Applique > Saillie > FIRST OVAL

DÉSIGNATION ARTICLE : APPLIQUE LED NOIR FIRST OVAL 12W

PHOTOS ET SCHÉMAS

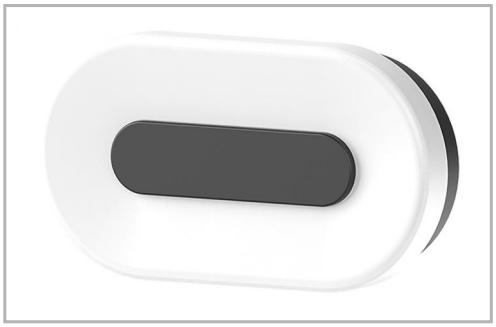

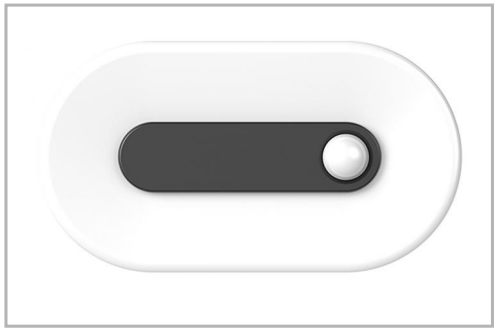

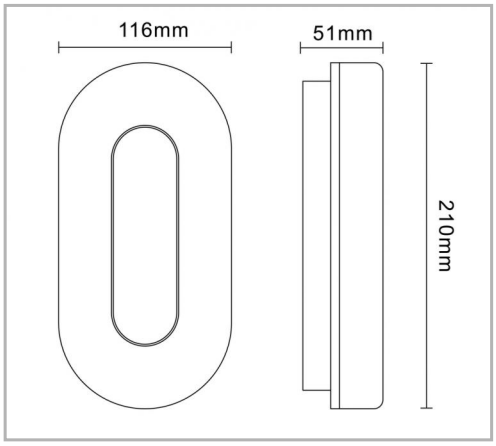

CARACTÉRISTIQUES DÉTAILLÉES

Code article	**31208370**
EAN 13	**3262571159502**
Classe de protection	**2**
Fréquence	**50 Hz**
IK	**06**
Tension	**230 V**
Puissance	**12 W**
Faisceau	**120 °**
Flux lumineux	**•1000 •1150 •1050 Lm**
Température de couleur	**•3000** **•4000** **•6000 K**
THD	**24 %**
Facteur de puissance (?)	**0,91**

CARACTÉRISTIQUES GÉNÉRALES

LAMDA FIRST
Oui

GARANTIE
3 ans

CARACTÉRISTIQUES DÉTAILLÉES

MacAdam	**5**
IRC	**>80**
IP	**65**
Groupe de risque	**0**
Durée de vie (Lxx Bxx)	**30 000 heures L70 B50**
Détecteur	**NON**
Gradation	**ON/OFF**
Intérieur ou extérieur	**extérieur**
Poids article	**0,370 Kg**

TÉLÉCHARGEMENT

VISUELS (0.217 MO)