FICHE TECHNIQUE

CODE ARTICLE : 31200155

Eclairage > Luminaires > Borne > Semelle > KURM II

DÉSIGNATION ARTICLE : BORNE KURM II 10W 700LM 3000K

PHOTOS ET SCHÉMAS

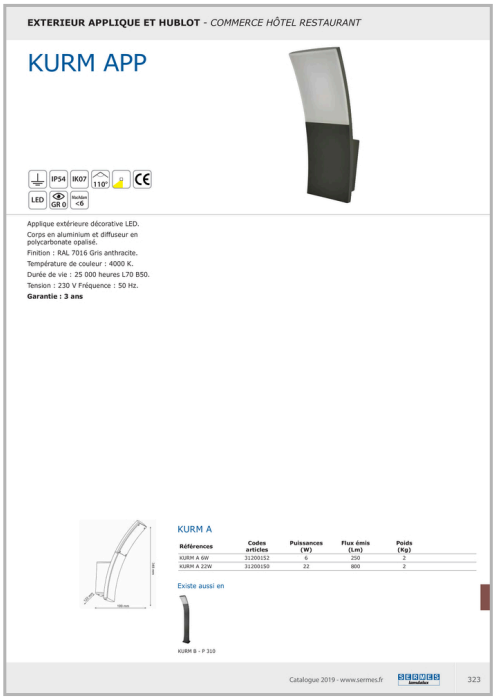

EXTERIEUR APPLIQUE ET HUBLOT - *COMMERCE HÔTEL RESTAURANT*

KURM APP

Applique extérieure décorative LED.
Corps en aluminium et diffuseur en polycarbonate opalisé.
Finition : RAL 7016 Gris anthracite.
Température de couleur : 4000 K.
Durée de vie : 25 000 heures L70 B50.
Tension : 230 V Fréquence : 50 Hz.
Garantie : 3 ans

KURM A

Références	Codes articles	Puissances (W)	Flux émis (Lm)	Poids (Kg)
KURM A 6W	31200152	6	250	2
KURM A 22W	31200150	22	800	2

Existe aussi en

KURM B - P 310

Catalogue 2019 - www.sermes.fr 323

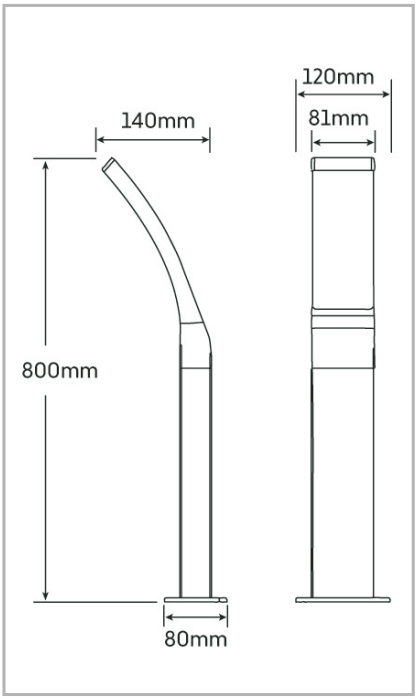

CARACTÉRISTIQUES DÉTAILLÉES

Code article	**31200155**
EAN 13	**3262571169747**
Classe de protection	**1**
Fréquence	**50 Hz**
IK	**08**
Tension	**230 V**
Puissance	**10 W**
Flux lumineux	**700 Lm**
Température de couleur	**3000 K**
Répartition lumineuse	**ASYMETRIQUE**
THD	**24 %**

CARACTÉRISTIQUES GÉNÉRALES

LAMDA FIRST

Non

GARANTIE

5 ans

CARACTÉRISTIQUES DÉTAILLÉES

Facteur de puissance (?) **0,91**

MacAdam

TÉLÉCHARGEMENT

PAGE CATALOGUE (0.06 MO)

VISUELS (1.004 MO)