FICHE TECHNIQUE

CODE ARTICLE : 31132264

Eclairage > Luminaires > Plafonnier > Saillie > SPLEEN

DÉSIGNATION ARTICLE : PLAFONNIER SPLEEN AS 3300LM 4000K

PHOTOS ET SCHÉMAS

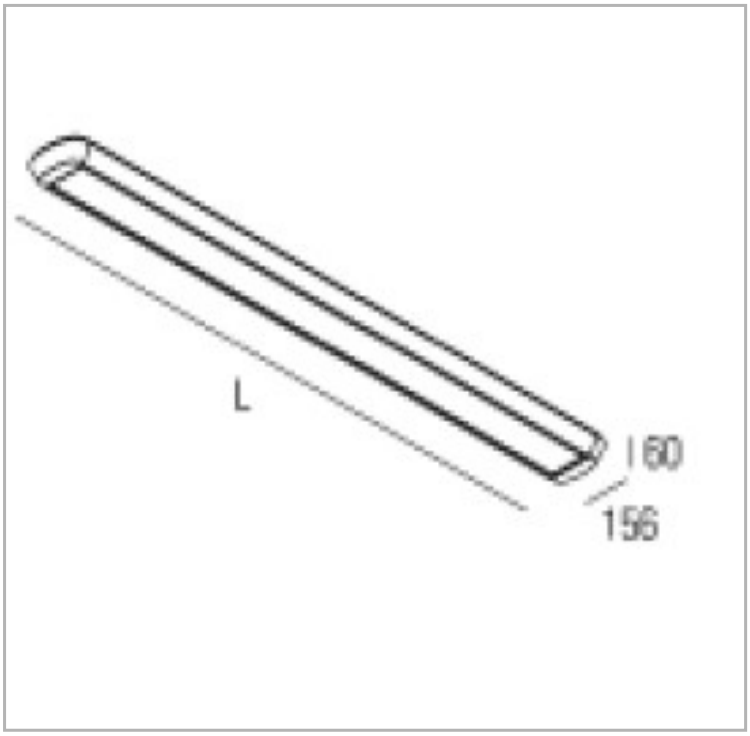

CARACTÉRISTIQUES DÉTAILLÉES

Code article	**31132264**
EAN 13	**3262571138941**
IK	**07**
Flux lumineux	**3300 Lm**
MacAdam	**3**
IP	**20**
Détecteur	**NON**
Gradation	**ON/OFF**
Intérieur ou extérieur	**intérieur**
Poids article	**2,500 Kg**

CARACTÉRISTIQUES GÉNÉRALES

TECHNIQUE ET INSTALLATION

Fixation directe au plafond ou suspendue (prévoir les accessoires FSS 1500 et CPS 1500).

GARANTIE

7 ans

TÉLÉCHARGEMENT

VISUELS (0.018 MO)