FICHE TECHNIQUE

CODE ARTICLE : 31132214

Eclairage > Luminaires > Plafonnier > Saillie > SPLEEN

DÉSIGNATION ARTICLE : PLAFONNIER SPLEEN 4300LM 4000K

PHOTOS ET SCHÉMAS

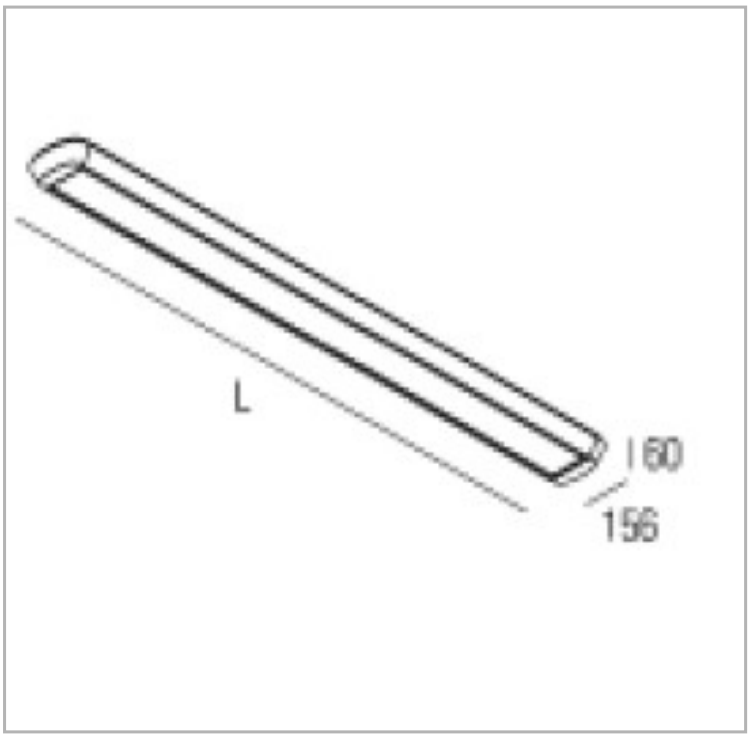

CARACTÉRISTIQUES DÉTAILLÉES

Code article	**31132214**
EAN 13	**3262571139214**
Classe de protection	**1**
Fréquence	**50 Hz**
IK	**07**
Flux lumineux	**4300 Lm**
Température de couleur	**4000 K**
MacAdam	

CARACTÉRISTIQUES GÉNÉRALES

TECHNIQUE ET INSTALLATION

Fixation directe au plafond ou suspendue (prévoir les accessoires FSS 1500 et CPS 1500).

GARANTIE

7 ans

TÉLÉCHARGEMENT

VISUELS (0.032 MO)