# FICHE TECHNIQUE

**CODE ARTICLE :** 31132204

Eclairage > Luminaires > Plafonnier > Saillie > SPLEEN

**DÉSIGNATION ARTICLE :** PLAFONNIER SPLEEN 2400LM 4000K

## PHOTOS ET SCHÉMAS

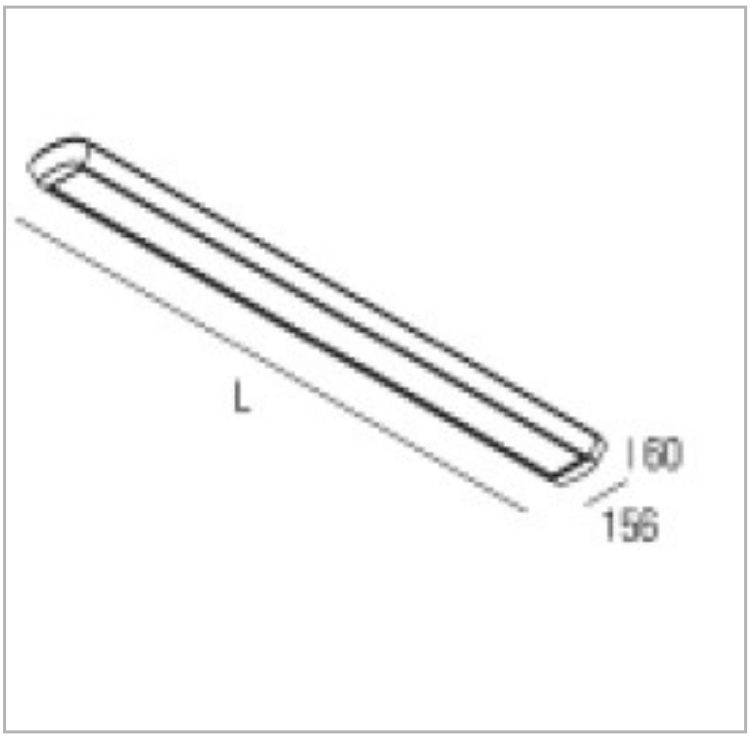


## CARACTÉRISTIQUES DÉTAILLÉES

| | |
|---|---|
| Code article | **31132204** |
| EAN 13 | **3262571139160** |
| Classe de protection | **1** |
| Fréquence | **50 Hz** |
| IK | **07** |
| Flux lumineux | **2400 Lm** |
| Température de couleur | **4000 K** |
| MacAdam | |

## CARACTÉRISTIQUES GÉNÉRALES

**TECHNIQUE ET INSTALLATION**

Fixation directe au plafond ou suspendue (prévoir les accessoires FSS 1500 et CPS 1500).

**GARANTIE**

7 ans

## TÉLÉCHARGEMENT

VISUELS (0.032 MO)