FICHE TECHNIQUE

CODE ARTICLE : 10030018

Fils et câbles > Accessoires Fils et Câbles > Gamme industrielle > Cosses > COSSES BI-METAL FÛT LONG

PHOTOS ET SCHÉMAS

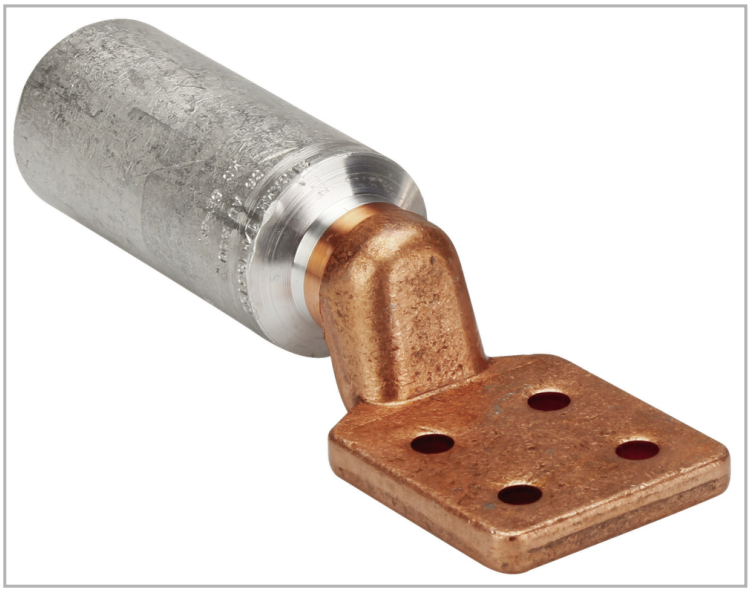

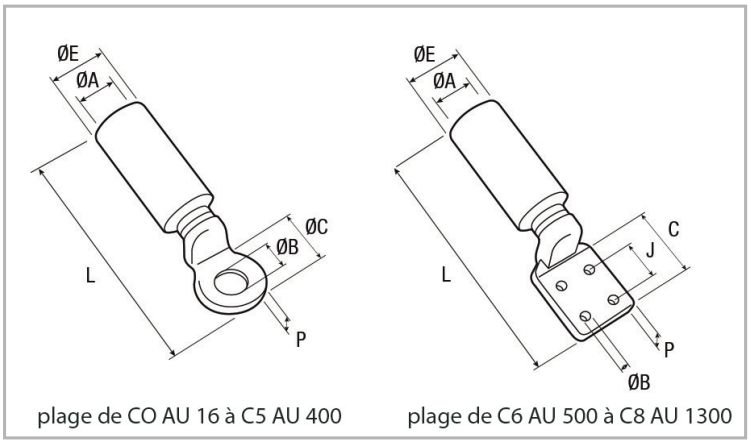

CARACTÉRISTIQUES DÉTAILLÉES

Code article	**10030018**
Section	**500 mm²**
Courant de court-circuit max. ecran.	**3 1s. (kA)**
Matrice	**..MC6E**
Référence fournisseur	**C6AU500**
Conditionnement	**3**
Conditionnement	**Sachet de 3 pièces**
Poids article	**0,847 Kg/Km**
L	**200 mm**
Ø A	**29,1 mm**
Ø C	**60x60 mm**
Ø B	**4 Ø 9 mm**
J	**30 mm**

CARACTÉRISTIQUES GÉNÉRALES

CARACTÉRISTIQUES

Cosses d'extrémité aluminium-cuivre soudées par friction.
Le fût aluminium, fermé par un bouchon de protection,
est enduit intérieurement de graisse neutre pour un meilleur contact électrique.
Mise en œuvre par poinçonnage profond.

NORME COURTE

NF C 33-090-1

NORMES

Homologation EDF.
Conforme à la norme NF C 33-090-1.

ROHS

0

CARACTÉRISTIQUES DÉTAILLÉES

P	**10 mm**

TÉLÉCHARGEMENT

PAGE CATALOGUE (0.2 MO)

VISUELS (0.542 MO)