FICHE TECHNIQUE

CODE ARTICLE : 10030017

Fils et câbles > Accessoires Fils et Câbles > Gamme industrielle > Cosses > COSSES BI-METAL FÛT LONG

PHOTOS ET SCHÉMAS

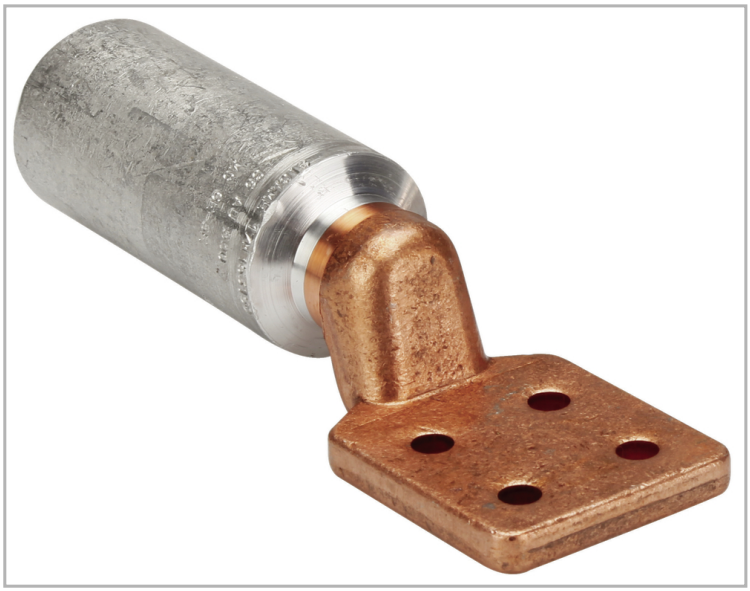

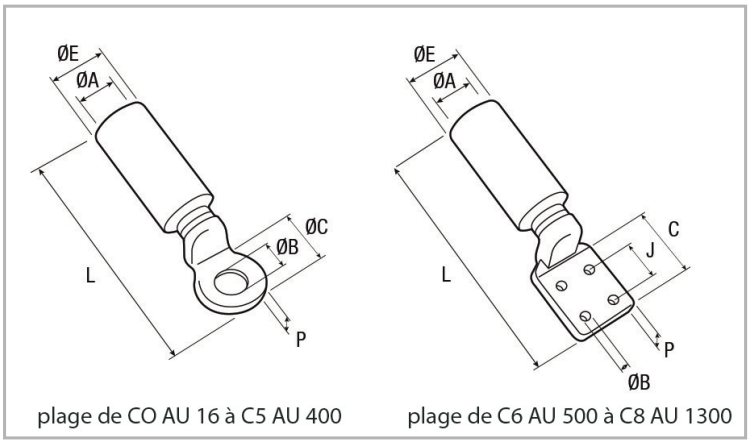

CARACTÉRISTIQUES DÉTAILLÉES

Code article	**10030017**
Section	**400 mm²**
Courant de court-circuit max. ecran.	**3 1s. (kA)**
Matrice	**..MC5E**
Référence fournisseur	**C5AU400**
Conditionnement	**3**
Conditionnement	**Sachet de 3 pièces**
Poids article	**0,353 Kg/Km**
L	**153 mm**
Ø A	**26 mm**
Ø C	**36 mm**
Ø B	**16,5 mm**
P	**7 mm**

CARACTÉRISTIQUES GÉNÉRALES

CARACTÉRISTIQUES

Cosses d'extrémité aluminium-cuivre soudées par friction.
Le fût aluminium, fermé par un bouchon de protection,
est enduit intérieurement de graisse neutre pour un meilleur contact électrique.
Mise en œuvre par poinçonnage profond.

NORME COURTE

NF C 33-090-1

NORMES

Homologation EDF.
Conforme à la norme NF C 33-090-1.

ROHS

0

TÉLÉCHARGEMENT

- PAGE CATALOGUE (0.2 MO)
- VISUELS (0.542 MO)