FICHE TECHNIQUE

CODE ARTICLE : 10010072

Fils et câbles > Accessoires Fils et Câbles > Gamme industrielle > Cosses > COSSES TUBULAIRES CUIVRE

PHOTOS ET SCHÉMAS

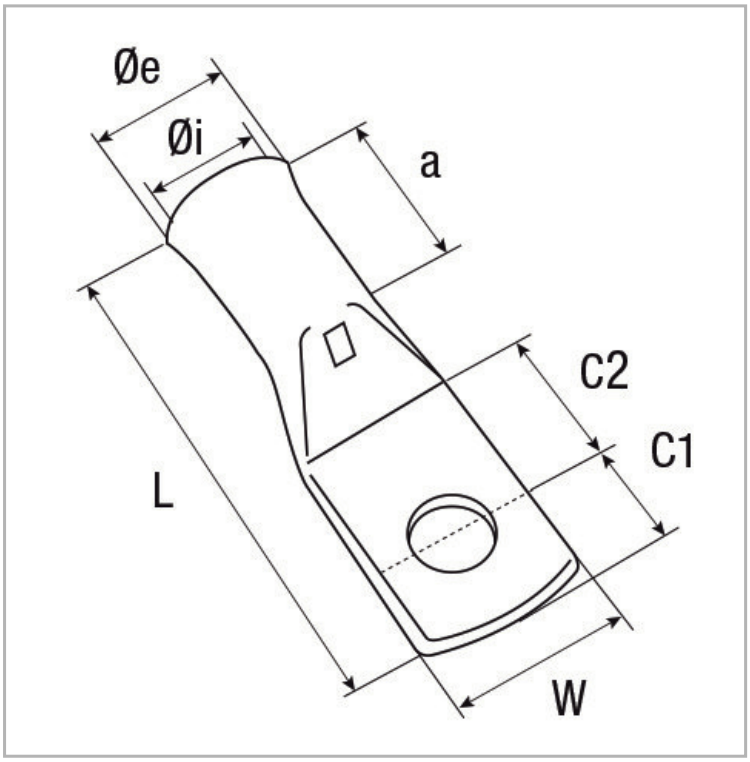

CARACTÉRISTIQUES DÉTAILLÉES

Code article	**10010072**
Section	**240 mm²**
Courant de court-circuit max. ecran.	**10 1s. (kA)**
Ø trou de bornage	**12 mm**
Matrice	**..HCU240**
Référence fournisseur	**240-12CT**
Conditionnement	**Boîte cartonnée de 10 pièces**
Poids article	**0,148 Kg/Km**
W	**37 mm**
Ø i	**20,6 mm**
Ø e	**26 mm**

CARACTÉRISTIQUES GÉNÉRALES

CARACTÉRISTIQUES

Etamage électrolytique.
Autres revêtements sur demande.
Entrée tulipée à partir de 10 mm².
Série non tulipée sur demande, enlever le “T” à la référence.

INFORMATIONS COMPLÉMENTAIRES

Autres bornages sur demande.

NORME COURTE

NF C 20-130

NORMES

Conforme à la norme NF C 20-130.

ROHS

0

CARACTÉRISTIQUES DÉTAILLÉES

C1	**17 mm**
C2	**17 mm**
a	**39,5 mm**
L	**89,5 mm**

TÉLÉCHARGEMENT

PAGE CATALOGUE (0.25 MO)

VISUELS (0.231 MO)