FICHE TECHNIQUE

CODE ARTICLE : 10010001

Fils et câbles > Accessoires Fils et Câbles > Gamme industrielle > Cosses > COSSES TUBULAIRES CUIVRE

PHOTOS ET SCHÉMAS

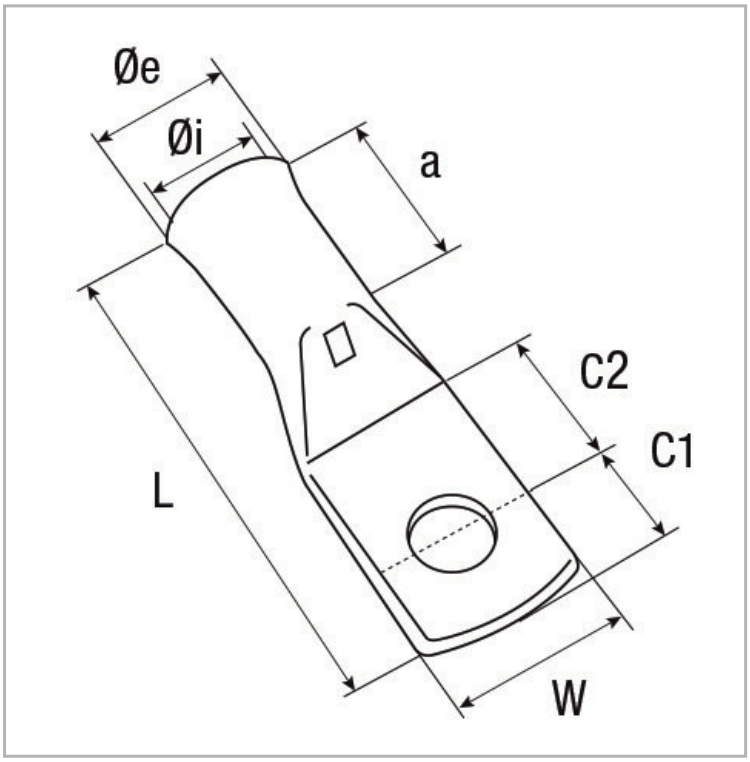

CARACTÉRISTIQUES DÉTAILLÉES

Code article	**10010001**
Section	**6 mm²**
Courant de court-circuit max. ecran.	**100 1s. (kA)**
Ø trou de bornage	**6 mm**
Matrice	**..HCU6**
Référence fournisseur	**6-6C**
Conditionnement	**Boîte cartonnée de 100 pièces**
Poids article	**0,004 Kg/Km**
W	**13 mm**
Ø i	**3,3 mm**
Ø e	**5,5 mm**

CARACTÉRISTIQUES GÉNÉRALES

CARACTÉRISTIQUES

Etamage électrolytique.

Autres revêtements sur demande.

Entrée tulipée à partir de 10 mm².

Série non tulipée sur demande, enlever le “T” à la référence.

INFORMATIONS COMPLÉMENTAIRES

Autres bornages sur demande.

NORME COURTE

NF C 20-130

NORMES

Conforme à la norme NF C 20-130.

ROHS

0

CARACTÉRISTIQUES DÉTAILLÉES

C1	**8 mm**
C2	**9 mm**
a	**10,7 mm**
L	**31,5 mm**

TÉLÉCHARGEMENT

PAGE CATALOGUE (0.25 MO)

VISUELS (0.231 MO)