EXTRA-N-LED-S-10000-236-4K, IP66 5x2,5mm

Série : EXTRA N LED
Code article : 49234123
Référence fournisseur courte : 055665 3F
article de remplacement : 49232123

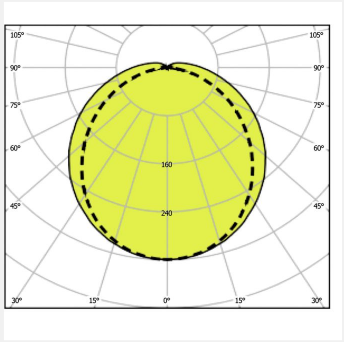

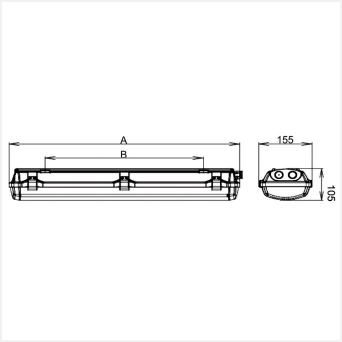

2 autres visuels pour cet article disponibles en annexe p.2/2

Luminaire antipoussière EXTRA-N-LED avec résistance aux projections d'eau conçu pour l'éclairage de zones à risque d'explosion.

Caractéristiques électriques

Flux émis (Lm) :	8621
Départ Grue :	Non

Caractéristiques mécaniques

Couleur RAL :	7035
IK :	10
Degré de protection :	IP66
Matière :	polycarbonate
Pré-percé :	Non

Poids et dimensions

Poids article (Kg) :	3,5
Longueur article (m) :	1,28

Largeur article (m) :	0,155
Hauteur article (m) :	0,105

Normes, certifications et homologations

Normes :	EN 60079-0:2012 EN 60079-15:2010 EN 60079-31:2014
RoHS :	Oui
Zone :	Atex 2-22
Homologations :	Luminaire certifié FTZU 16 ATEX 0102X II 3G Ex nR IIC T6 Gc II 3D Ex tc IIIC T62°C Dc