Connecteur saillie angle 90° 400V 3P+T 16A IP67

Code article : 47650684
Référence fournisseur courte : 777142-6

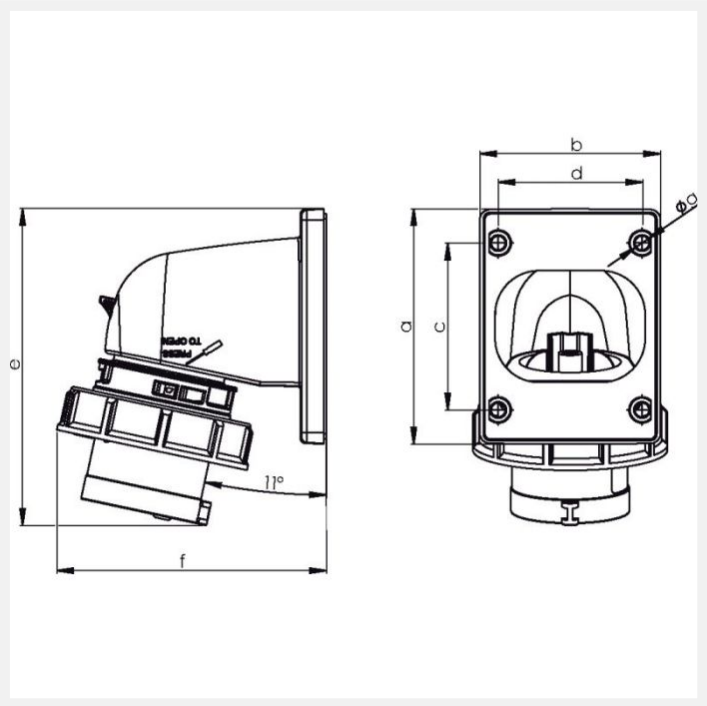

1 autre visuel pour cet article disponible en annexe p.2/2

IP67

Généralités

Caractéristiques :	- 16 et 32A - alimentation par l'arrière - bornes en laiton à visser - section de raccordement 16A pour câble cuivre souple jusqu'à 2,5mm² - section de raccordement 32A pour câble cuivre souple jusqu'à 6mm² - couple de serrage des connexions 100 Ncm (16A) - couple de serrage des connexions 110 Ncm (32A)

Caractéristiques électriques

Tension (V) :	400
Départ Grue :	Non

Caractéristiques mécaniques

Degré de protection :	IP67
Pré-percé :	Non

Poids et dimensions

Poids article (Kg) :	0,16
Longueur article (m) :	0,066
Largeur article (m) :	0,103
Hauteur article (m) :	0,117

Normes, certifications et homologations

RoHS :	Oui