Connecteur saillie angle 90° 400V 3P+N+T 16A IP44

Code article : 47650683
Référence fournisseur courte : 77715-6

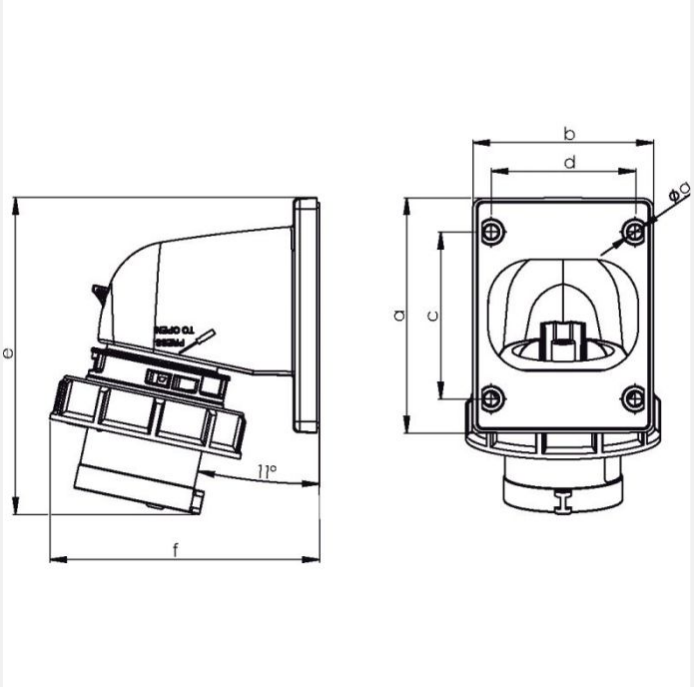

1 autre visuel pour cet article disponible en annexe p.2/2

IP44

Généralités

Caractéristiques :	- 16 et 32A - alimentation par l'arrière - bornes en laiton à visser - section de raccordement 16A pour câble cuivre souple jusqu'à 2,5/4mm² - section de raccordement 32A pour câble cuivre souple jusqu'à 6/10mm² - couple de serrage des connexions 100 Ncm (16A) - couple de serrage des connexions 110 Ncm (32A)

Caractéristiques électriques

Tension (V) :	400
Départ Grue :	Non

Caractéristiques mécaniques

Degré de protection :	IP44
Pré-percé :	Non

Poids et dimensions

Poids article (Kg) :	0,168
Longueur article (m) :	0,089
Largeur article (m) :	0,151
Hauteur article (m) :	0,096

Normes, certifications et homologations

RoHS :	Oui
Homologations :	- EN 62208 : Boîtiers vides pour combinaisons d'appareils de commutation à basse tension - exigences générales