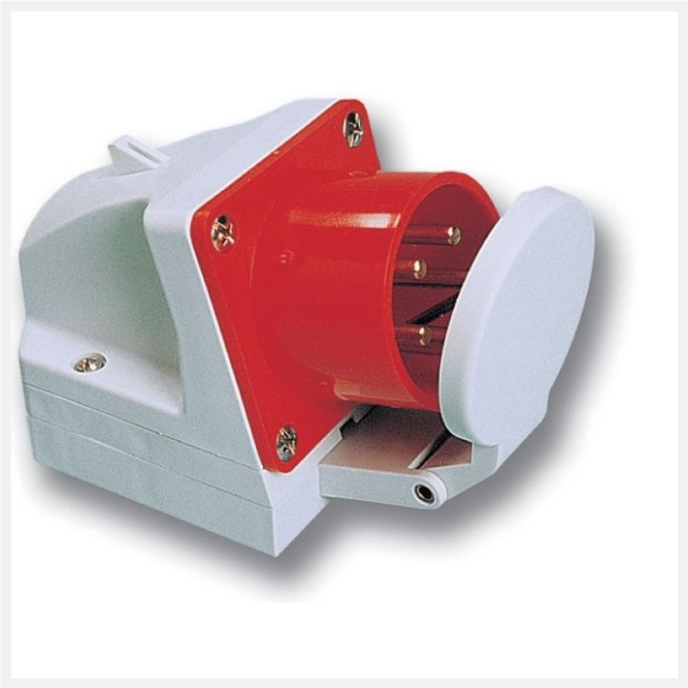

Socle connecteur 400V 32A 3P+N+T IP44 Inverseur de phase + couvercle.

Code article : 47650063
Référence fournisseur courte : 7725-6D

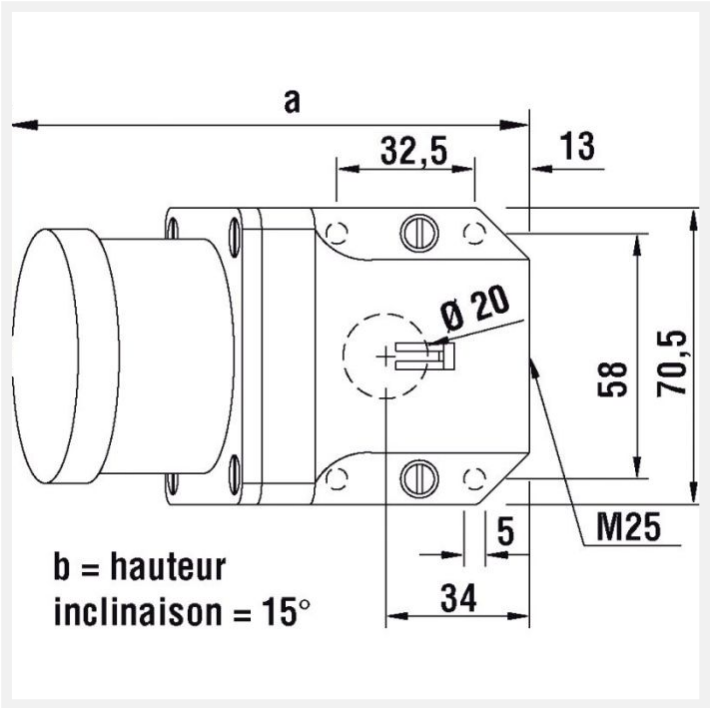

1 autre visuel pour cet article disponible en annexe p.2/2

IP44

Généralités

Caractéristiques :	- 16 et 32A - 1 entrée pour presse étoupe M25 (au dessus) - (presse étoupe non fourni) - 1 entrée câble à l'arrière - bornes en laiton à visser - section de raccordement 16A pour câble cuivre souple/semi rigide jusqu'à 2,5/4mm² - section de raccordement 32A pour câble cuivre souple/semi rigide jusqu'à 6/10mm² - couple de serrage des connexions 100 Ncm (16A) - couple de serrage des connexions 110 Ncm (32A) - inverseur de phases

Caractéristiques électriques

Tension (V) :	400
Départ Grue :	Non

Caractéristiques mécaniques

Degré de protection :	IP44

Pré-percé :	Non

Poids et dimensions

Poids article (Kg) :	0,42
Longueur article (m) :	0,071
Largeur article (m) :	0,085
Hauteur article (m) :	0,132

Normes, certifications et homologations

RoHS :	Oui
Homologations :	- EN 62208 : Boîtiers vides pour combinaisons d'appareils de commutation à basse tension - exigences générales