Interrupteur tripolaire 3x32A / 9kW AC23 - montage 4 trous

Série : Poignée cadenassable rouge/jaune
Code article : 47516457
Référence fournisseur courte : ML00323E155

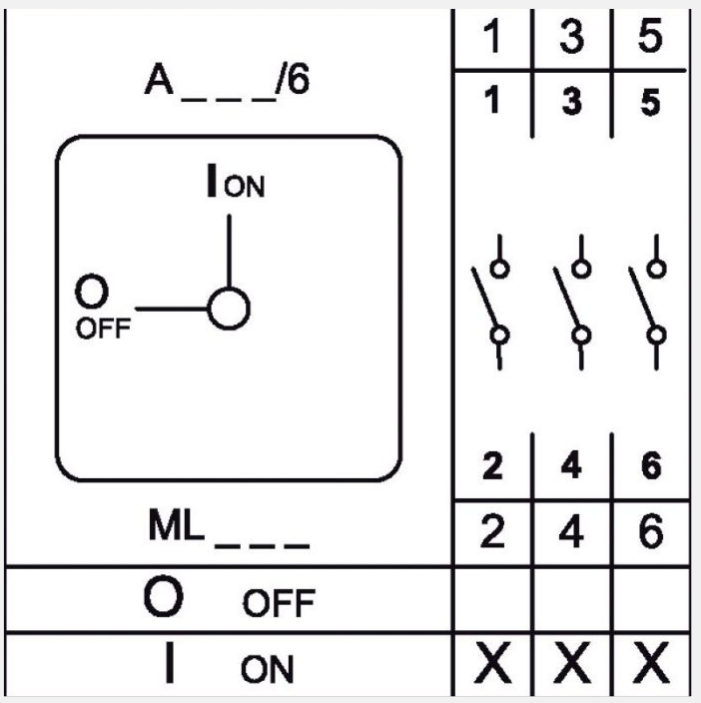

1 autre visuel pour cet article disponible en annexe p.2/2

Caractéristiques électriques

Puissance moteur :	9;9
Intensité thermique (A) :	32
Nombre de pôles :	3P
Départ Grue :	Non

Caractéristiques mécaniques

Pré-percé :	Non

Poids et dimensions

Poids article (Kg) :	0,205
Longueur article (m) :	0,063
Largeur article (m) :	0,098
Hauteur article (m) :	0,067

Normes, certifications et homologations

RoHS :	Oui
Homologations :	- EN 62208 : Boîtiers vides pour combinaisons d'appareils de commutation à basse tension - exigences générales