Interrupteur tripolaire 3x25A / 7,5kW AC23 - montage 4 trous

Série : Poignée cadenassable rouge/jaune
Code article : 47516407
Référence fournisseur courte : ML00163E155

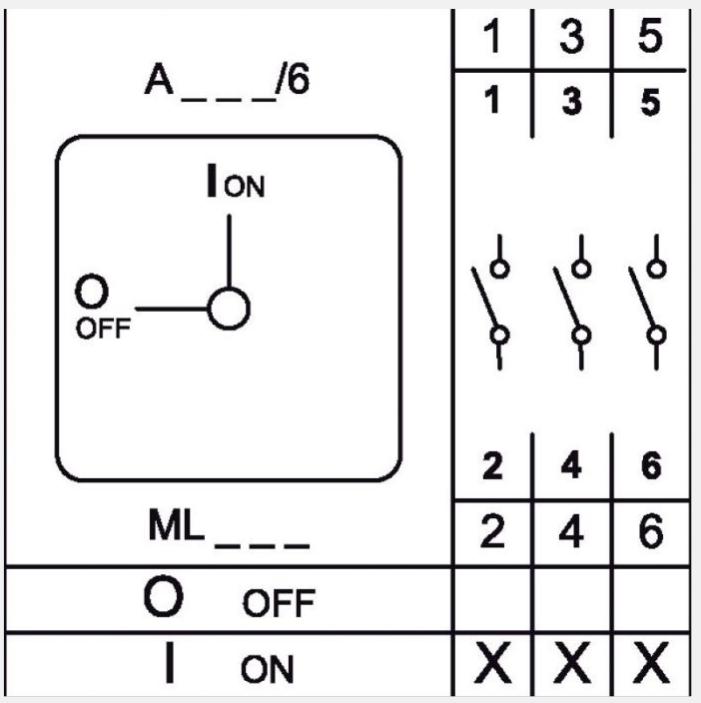

1 autre visuel pour cet article disponible en annexe p.2/2

Caractéristiques électriques

Puissance moteur :	7,5;7,5
Intensité thermique (A) :	25
Nombre de pôles :	3P
Départ Grue :	Non

Caractéristiques mécaniques

Pré-percé :	Non

Poids et dimensions

Poids article (Kg) :	0,205
Longueur article (m) :	0,065
Largeur article (m) :	0,095
Hauteur article (m) :	0,066

Normes, certifications et homologations

RoHS :	Oui
Homologations :	- EN 62208 : Boîtiers vides pour combinaisons d'appareils de commutation à basse tension - exigences générales