Interrupteur tripolaire 3x63A / 30kW AC23 - débrochable + blocage de porte

Série : Poignée cadenassable rouge/jaune
Code article : 47516015
Référence fournisseur courte : ML2063V1880

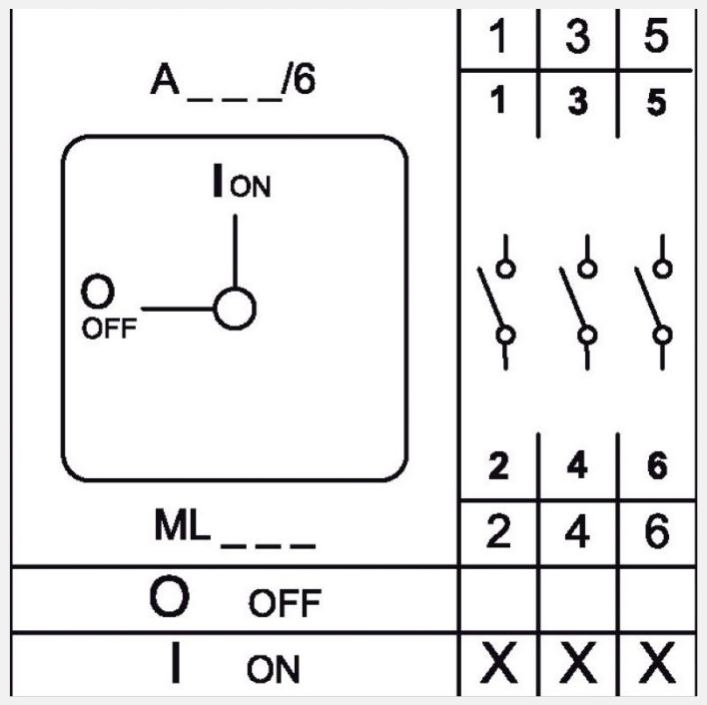

1 autre visuel pour cet article disponible en annexe p.2/2

Caractéristiques électriques

Puissance moteur :	30;22
Intensité thermique (A) :	63
Nombre de pôles :	3P
Départ Grue :	Non

Caractéristiques mécaniques

Pré-percé :	Non

Poids et dimensions

Poids article (Kg) :	0,539

Normes, certifications et homologations

RoHS :	Oui

Homologations :	- EN 62208 : Boîtiers vides pour combinaisons d'appareils de commutation à basse tension - exigences générales