Interrupteur tripolaire 3x25A / 7kW AC23 - débrochable + blocage de porte

Série : Poignée cadenassable rouge/jaune
Code article : 47516013
Référence fournisseur courte : ML1025V1580

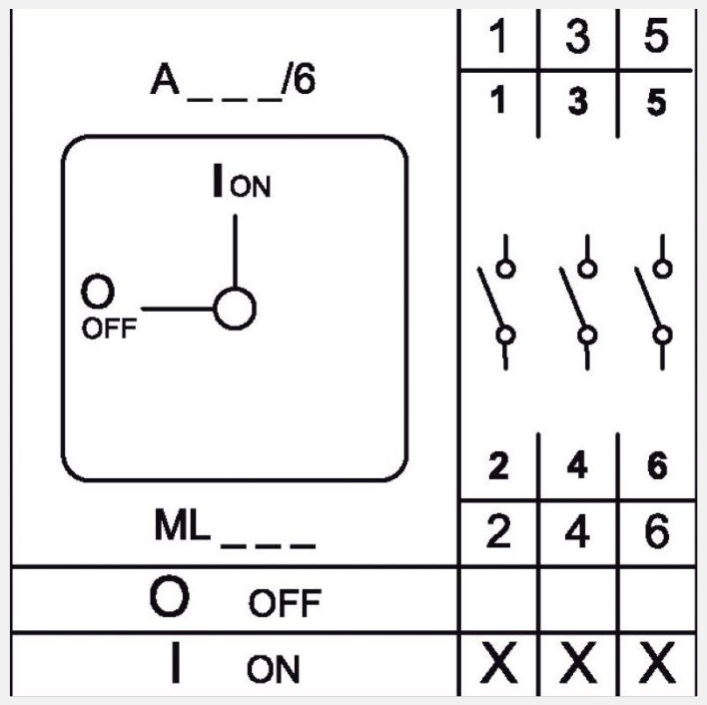

1 autre visuel pour cet article disponible en annexe p.2/2

Caractéristiques électriques

Puissance moteur :	11;7,5
Intensité thermique (A) :	25
Nombre de pôles :	3P
Départ Grue :	Non

Caractéristiques mécaniques

Pré-percé :	Non

Poids et dimensions

Poids article (Kg) :	0,276
Longueur article (m) :	0,098
Largeur article (m) :	0,099
Hauteur article (m) :	0,127

Normes, certifications et homologations

RoHS :	Oui
Homologations :	- EN 62208 : Boîtiers vides pour combinaisons d'appareils de commutation à basse tension - exigences générales