Interrupteur tripolaire 3x63A / 30kW AC23 - montage arrière sans blocage

Série : Poignée cadenassable
Code article : 47516009
Référence fournisseur courte : ML2063V1820

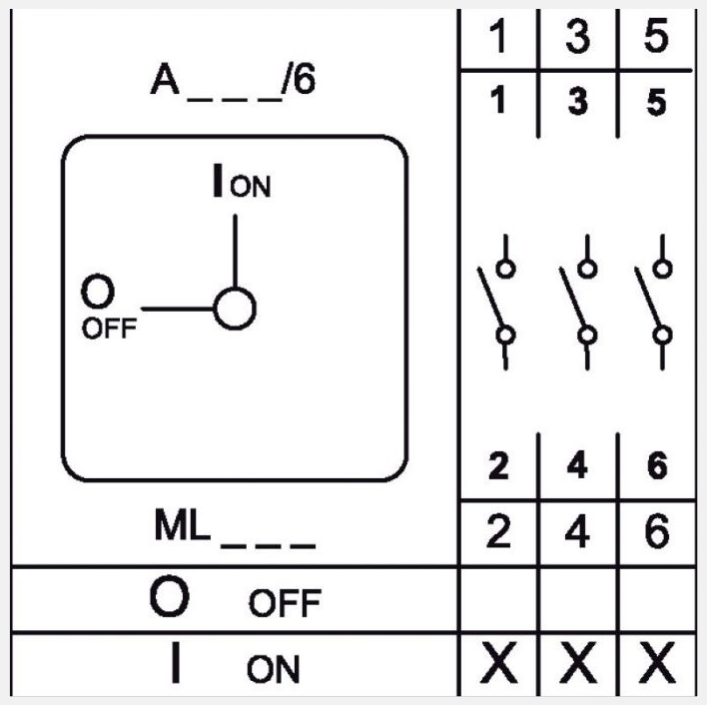

1 autre visuel pour cet article disponible en annexe p.2/2

Caractéristiques électriques

Puissance moteur :	30;22
Intensité thermique (A) :	63
Nombre de pôles :	3P
Départ Grue :	Non

Caractéristiques mécaniques

Pré-percé :	Non

Poids et dimensions

Poids article (Kg) :	0,518
Longueur article (m) :	0,122
Largeur article (m) :	0,121
Hauteur article (m) :	0,148

Normes, certifications et homologations

RoHS :	Oui
Homologations :	- EN 62208 : Boîtiers vides pour combinaisons d'appareils de commutation à basse tension - exigences générales