# Coffret Polycarbonate O2 40A 4 pôles poignée noire

Série : O2 sous coffret
Code article : 47474304
Référence fournisseur courte : CPO2404N

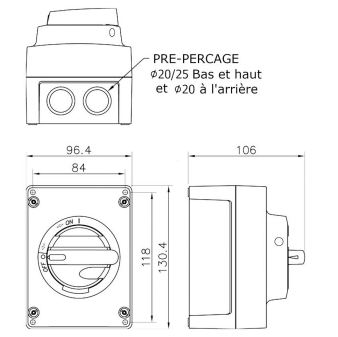


Les coffrets de coupure locale et de proximité O2 apportent une réponse concrète aux différentes contraintes d'exploitation. Ils permettent à un opérateur d'intervenir en toute sécurité sur un équipement, une machine ou une partie de la production et permettent de garantir une continuité d'exploitation.
En effet, installer un coffret de coupure locale sur chaque moteur ou ligne de production permet de réduire le risque d'erreur, on arrête exactement l'équipement souhaité et pas toute l'installation.

## Caractéristiques électriques

| | |
|---|---|
| **Calibre (A) :** | 40 |
| **Nombre de pôles :** | 4P |
| **Départ Grue :** | Non |
| **Tension assignée d'isolement Ui (V) :** | 800 |
| **Tension assignée de tenue aux chocs Uimp (kV) :** | 8 |
| **Courant à 415VAC AC21A/AC21B (A) :** | 63 |
| **Courant à 415VAC AC22A/AC22B (A) :** | 40 |
| **Courant à 415VAC AC23A/AC23B (A) :** | 40 |
| **Courant à 690VAC AC21A/AC21B (A) :** | 63 |
| **Courant à 690VAC AC22A/AC22B (A) :** | 40 |
| **Courant à 690VAC AC23A/AC23B (A) :** | 32 |
| **Pouvoir de fermeture en court-circuit sans fusible Icm (kA crête) :** | 2,5 |

| | |
|---|---|
| **Courant assigné de courte durée admissible Icw 1s (kA eff.) :** | 1,7 |

## Caractéristiques mécaniques

| | |
|---|---|
| **IK :** | 08 |
| **Degré de protection :** | IP66 |
| **Matière de l'enveloppe :** | polycarbonate |
| **Nombre de cycles de manoeuvres :** | 50000 |
| **Pré-percé :** | Non |

## Raccordements

| | |
|---|---|
| **Section raccordement par câble maximum ($mm^2$) :** | 16 |

## Poids et dimensions

| | |
|---|---|
| **Poids article (Kg) :** | 0,5 |
| **Longueur article (m) :** | 0,131 |
| **Largeur article (m) :** | 0,097 |
| **Hauteur article (m) :** | 0,11 |

## Normes, certifications et homologations

| | |
|---|---|
| **Normes :** | IEC 60947-1 : Appareillage à basse tension - Partie 1 : règles générales<br>IEC 60947-3 : Appareillage à basse tension - Partie 3: Interrupteurs, sectionneurs, interrupteurs-sectionneurs et combinésfusibles. |
| **RoHS :** | Oui |
| **Homologations :** | IEC 60947-1 : Appareillage à basse tension - Partie 1 : règles générales<br>IEC 60947-3 : Appareillage à basse tension - Partie 3: Interrupteurs, sectionneurs, interrupteurs-sectionneurs et combinésfusibles. |