Coffret tôle O2 250A 4 pôles commande frontale poignée bleue

Série : O2 sous coffret
Code article : 47474125
Référence fournisseur courte : CTO22504N

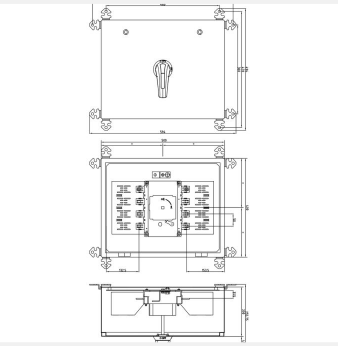

Les coffrets de coupure locale et de proximité O2 apportent une réponse concrète aux différentes contraintes d'exploitation. Ils permettent à un opérateur d'intervenir en toute sécurité sur un équipement, une machine ou une partie de la production et permettent de garantir une continuité d'exploitation.
En effet, installer un coffret de coupure locale sur chaque moteur ou ligne de production permet de réduire le risque d'erreur, on arrête exactement l'équipement souhaité et pas toute l'installation.

Caractéristiques électriques

Calibre (A) :	250
Nombre de pôles :	4P
Départ Grue :	Non
Courant à 415VAC AC21A/AC21B (A) :	250
Courant à 415VAC AC22A/AC22B (A) :	250
Courant à 415VAC AC23A/AC23B (A) :	250
Courant à 690VAC AC21A/AC21B (A) :	250
Courant à 690VAC AC22A/AC22B (A) :	250
Courant à 690VAC AC23A/AC23B (A) :	250
Pouvoir de fermeture en court-circuit sans fusible Icm (kA crête) :	20
Courant assigné de courte durée admissible Icw 1s (kA eff.) :	12

Puissance moteur sous 415VAC AC23 (kW) :	132
Puissance moteur sous 690VAC AC23 (kW) :	220

Caractéristiques mécaniques

Couleur RAL :	7035
IK :	10
Degré de protection :	IP65
Matière de l'enveloppe :	tôle acier peint
Pré-percé :	Non

Raccordements

Section raccordement par câble maximum (mm^2) :	185

Poids et dimensions

Poids article (Kg) :	17

Normes, certifications et homologations

Normes :	IEC 60947-1 : Appareillage à basse tension - Partie 1 : règles générales IEC 60947-3 : Appareillage à basse tension - Partie 3: Interrupteurs, sectionneurs, interrupteurs-sectionneurs et combinésfusibles.
RoHS :	Oui