Coffret Polycarbonate O2 40A 3 pôles poignée rouge

Série : O2 sous coffret
Code article : 47473404
Référence fournisseur courte : CPO2403R

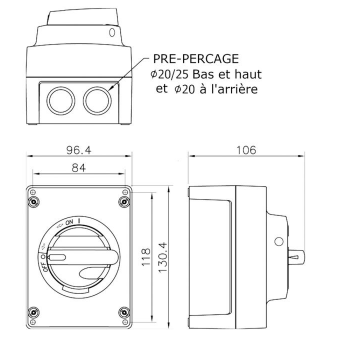

Les coffrets de coupure locale et de proximité O2 apportent une réponse concrète aux différentes contraintes d'exploitation. Ils permettent à un opérateur d'intervenir en toute sécurité sur un équipement, une machine ou une partie de la production et permettent de garantir une continuité d'exploitation.
En effet, installer un coffret de coupure locale sur chaque moteur ou ligne de production permet de réduire le risque d'erreur, on arrête exactement l'équipement souhaité et pas toute l'installation.

Caractéristiques électriques

Calibre (A) :	40
Nombre de pôles :	3P
Départ Grue :	Non
Tension assignée d'isolement Ui (V) :	800
Tension assignée de tenue aux chocs Uimp (kV) :	8
Courant à 415VAC AC21A/AC21B (A) :	63
Courant à 415VAC AC22A/AC22B (A) :	40
Courant à 415VAC AC23A/AC23B (A) :	40
Courant à 690VAC AC21A/AC21B (A) :	63
Courant à 690VAC AC22A/AC22B (A) :	40
Courant à 690VAC AC23A/AC23B (A) :	32
Pouvoir de fermeture en court-circuit sans fusible Icm (kA crête) :	2,5

Courant assigné de courte durée admissible Icw 1s (kA eff.) :	1,7

Caractéristiques mécaniques

IK :	08
Degré de protection :	IP66
Matière de l'enveloppe :	polycarbonate
Nombre de cycles de manoeuvres :	50000
Pré-percé :	Non

Raccordements

Section raccordement par câble maximum (mm^2) :	16

Poids et dimensions

Poids article (Kg) :	0,46
Longueur article (m) :	0,096
Largeur article (m) :	0,13
Hauteur article (m) :	0,107

Normes, certifications et homologations

Normes :	IEC 60947-1 : Appareillage à basse tension - Partie 1 : règles générales IEC 60947-3 : Appareillage à basse tension - Partie 3: Interrupteurs, sectionneurs, interrupteurs-sectionneurs et combinésfusibles.
RoHS :	Oui
Homologations :	IEC 60947-1 : Appareillage à basse tension - Partie 1 : règles générales IEC 60947-3 : Appareillage à basse tension - Partie 3: Interrupteurs, sectionneurs, interrupteurs-sectionneurs et combinésfusibles.