Interrupteur-sectionneur O2 1600A 4 pôles

Série : O2
Code article : 47454160
Référence fournisseur courte : O216004P

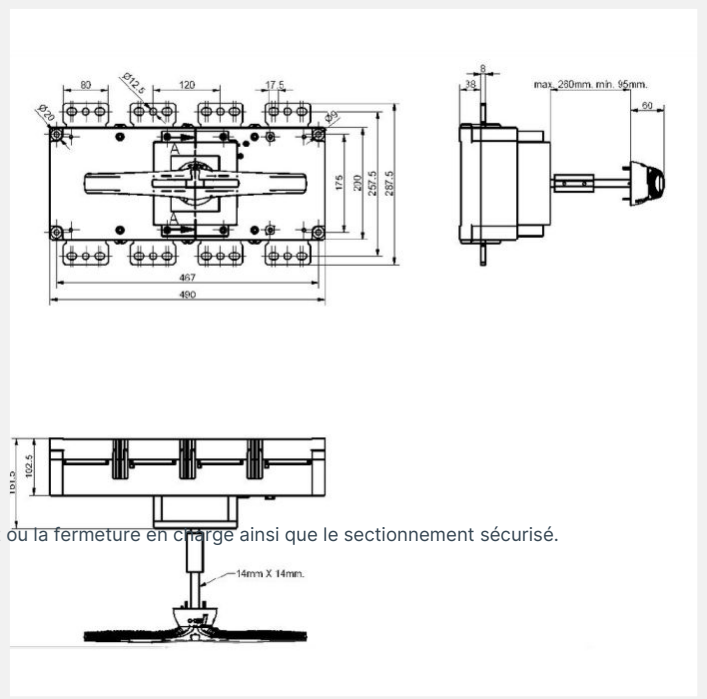

1 autre visuel pour cet article disponible en annexe p.2/2

Interrupteurs-sectionneurs en montage fond de tableau permettant la coupure et ou la fermeture en charge ainsi que le sectionnement sécurisé.

Caractéristiques électriques

Calibre (A) :	1600
Nombre de pôles :	4P
Départ Grue :	Non
Tension assignée d'isolement Ui (V) :	1000
Tension assignée de tenue aux chocs Uimp (kV) :	12
Courant à 415VAC AC20A/AC20B (A) :	1600
Courant à 415VAC AC21A/AC21B (A) :	1600
Courant à 415VAC AC22A/AC22B (A) :	1600
Courant à 415VAC AC23A/AC23B (A) :	-/1000
Courant à 690VAC AC20A/AC20B (A) :	1600
Courant à 690VAC AC21A/AC21B (A) :	1000/1250
Courant à 690VAC AC22A/AC22B (A) :	800/1000
Courant à 690VAC AC23A/AC23B (A) :	-/630

Pouvoir de fermeture en court-circuit sans fusible Icm (kA crête) :	75
Courant assigné de courte durée admissible Icw 1s (kA eff.) :	50

Caractéristiques mécaniques

Nombre de cycles de manoeuvres :	500
Pré-percé :	Non

Raccordements

Section raccordement par câble maximum (mm²) :	2x400
Section raccordement par barre cuivre maximum (mm²) :	80x5x2

Poids et dimensions

Poids article (Kg) :	13,5
Longueur article (m) :	0,507
Largeur article (m) :	0,3
Hauteur article (m) :	0,23

Normes, certifications et homologations

Normes :	IEC 60947-1 : Appareillage à basse tension - Partie 1 : règles générales IEC 60947-3 : Appareillage à basse tension - Partie 3: Interrupteurs, sectionneurs, interrupteurs-sectionneurs et combinésfusibles.
RoHS :	Oui