# Poignée extérieure rouge avec axe pour interrupteur-sectionneur O2 1000

Série : O2
Code article : 47450024
Référence fournisseur courte : O2PERA1000

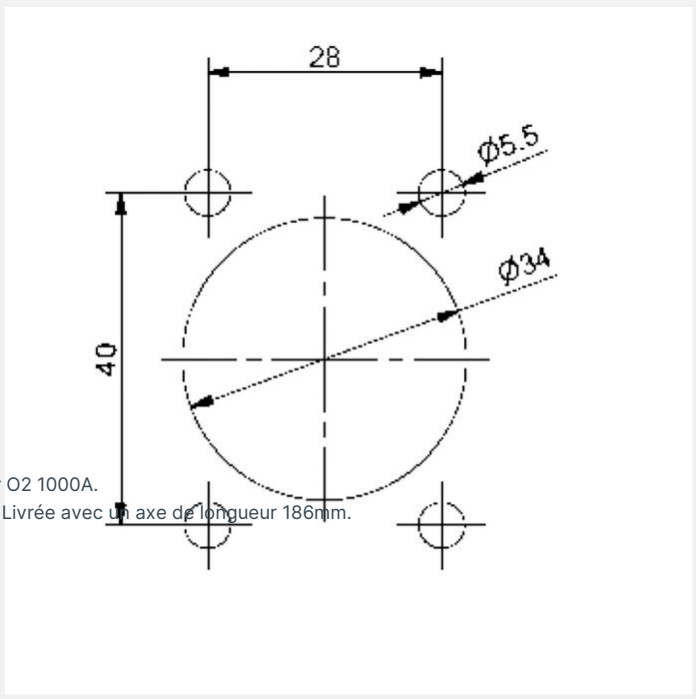


1 autre visuel pour cet article disponible en annexe p.2/2

Poignée extérieure rouge pour commande manuelle d'un interrupteur-sectionneur O2 1000A.
Verrouillage de la porte en position I. Permet un triple cadenassage en position 0. Livrée avec un axe de longueur 186mm.

## Caractéristiques électriques

| | |
|---|---|
| **Départ Grue :** | Non |

## Caractéristiques mécaniques

| | |
|---|---|
| **Pré-percé :** | Non |

## Poids et dimensions

| | |
|---|---|
| **Poids article (Kg) :** | 0,718 |
| **Longueur article (m) :** | 0,214 |
| **Largeur article (m) :** | 0,376 |
| **Hauteur article (m) :** | 0,1 |

## Normes, certifications et homologations

| | |
|---|---|
| **RoHS :** | Oui |