Poignée extérieure rouge avec axe pour interrupteur-sectionneur O2 125-160

Série : O2
Code article : 47450021
Référence fournisseur courte : O2PERA125

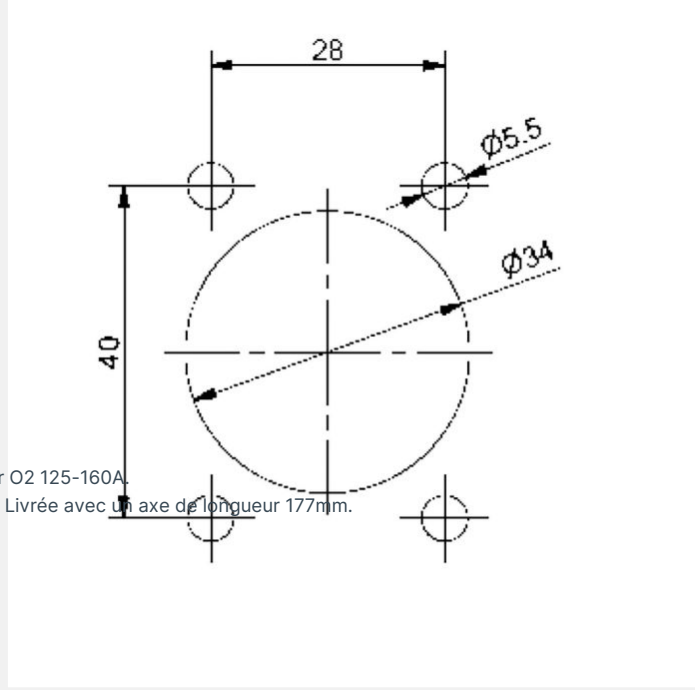

1 autre visuel pour cet article disponible en annexe p.2/2

Poignée extérieure rouge pour commande manuelle d'un interrupteur-sectionneur O2 125-160A.
Verrouillage de la porte en position I. Permet un triple cadenassage en position 0. Livrée avec un axe de longueur 177mm.

Caractéristiques électriques

Départ Grue :	Non

Caractéristiques mécaniques

Pré-percé :	Non

Poids et dimensions

Poids article (Kg) :	0,316
Longueur article (m) :	0,111
Largeur article (m) :	0,247
Hauteur article (m) :	0,068

Normes, certifications et homologations

RoHS :	Oui