Poignée extérieure avec axe pour interrupteur-sectionneur O2 1000

Série : O2
Code article : 47450014
Référence fournisseur courte : O2PEA1000

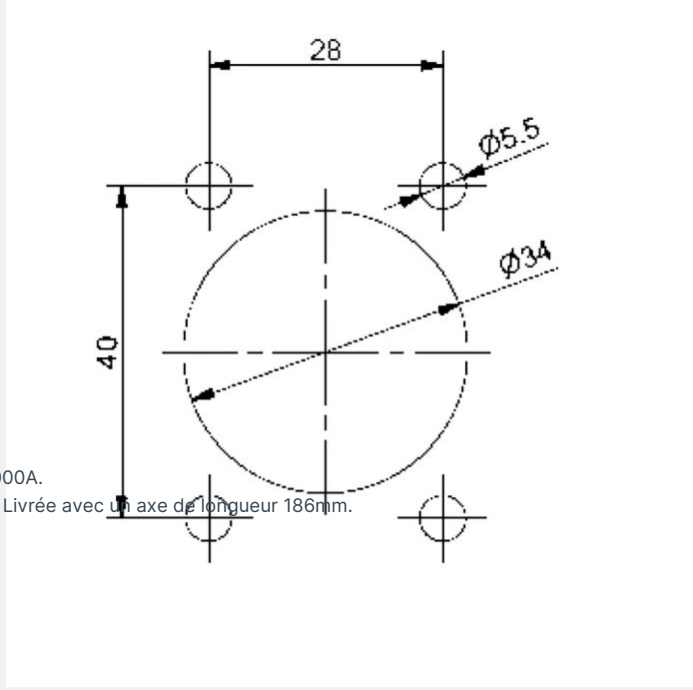

1 autre visuel pour cet article disponible en annexe p.2/2

Poignée extérieure pour commande manuelle d'un interrupteur-sectionneur O2 1000A.
Verrouillage de la porte en position I. Permet un triple cadenassage en position 0. Livrée avec un axe de longueur 186mm.

Caractéristiques électriques

Départ Grue :	Non

Caractéristiques mécaniques

Pré-percé :	Non

Poids et dimensions

Poids article (Kg) :	0,716
Longueur article (m) :	0,218
Largeur article (m) :	0,421
Hauteur article (m) :	0,092

Normes, certifications et homologations

RoHS :	Oui