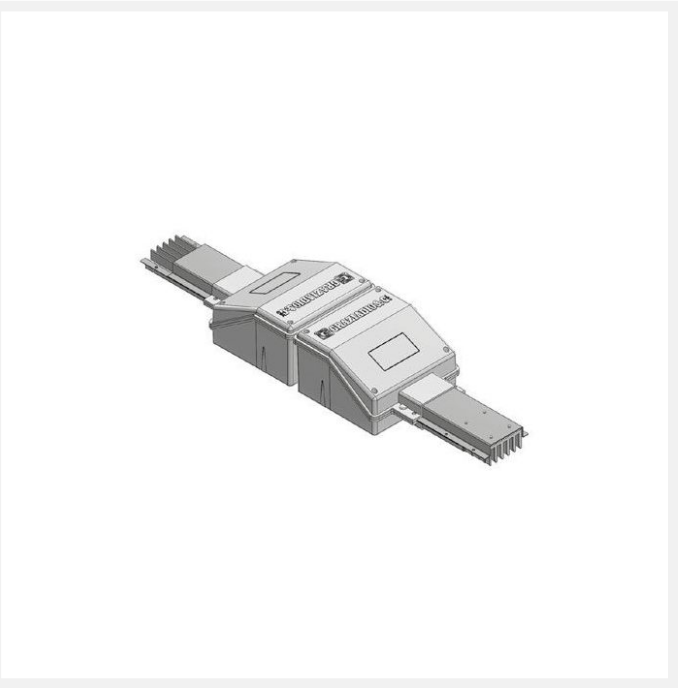

ALIMENTATION CENTRALE + ELEM FERM JSER

Série : J-Séries
Code article : 47448016
Référence fournisseur courte : J16AI5A

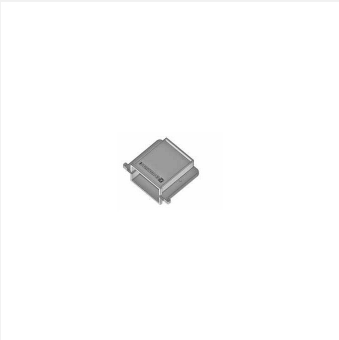

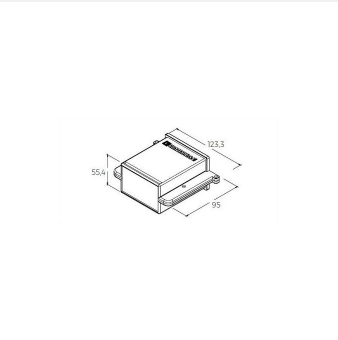

2 autres visuels pour cet article disponibles en annexe p.2/2

Kit Coffret d'alimentation central de 63A à 160A + élément de fermeture (à positionner à l'autre extrémité de la gaine)

Caractéristiques électriques

Phase :	3P+N+PE
Calibre (A) :	63-160
Départ Grue :	Non
Tension d'emploi Ue :	400
Intensité d'emploi (A) :	63A à 160A

Caractéristiques mécaniques

Degré de protection 2 :	IK10
Degré de protection :	IP55
Pré-percé :	Non

Poids et dimensions

Poids article (Kg) :	2,77

Longueur article (m) :	0,388

Normes, certifications et homologations

Normes :	CEI EN 61439-1/6 IEC 61439-1/6 CEI EN 60529
RoHS :	Oui