ETRIER VERTICAL JSER

Code article : 47448013
Référence fournisseur courte : J16SV

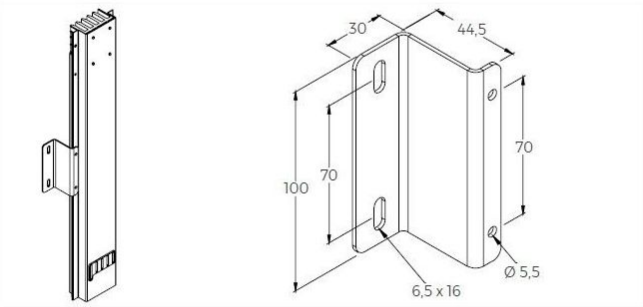

1 autre visuel pour cet article disponible en annexe p.1/1

Etrier pour montage vertical (à positionner tous les 12 mètres)

Caractéristiques électriques

Calibre (A) :	63-160
Départ Grue :	Non

Caractéristiques mécaniques

Matière :	acier galvanisé
Pré-percé :	Non

Poids et dimensions

Poids article (Kg) :	0,255

Normes, certifications et homologations

RoHS :	Oui