Tête de bouton poussoir métallique affleurant à impulsion à réarmement mécanique avec tige 123mm vert

Série : Platinum métallique diam. 22mm
Code article : 47410881
Référence fournisseur courte : LPSR1003

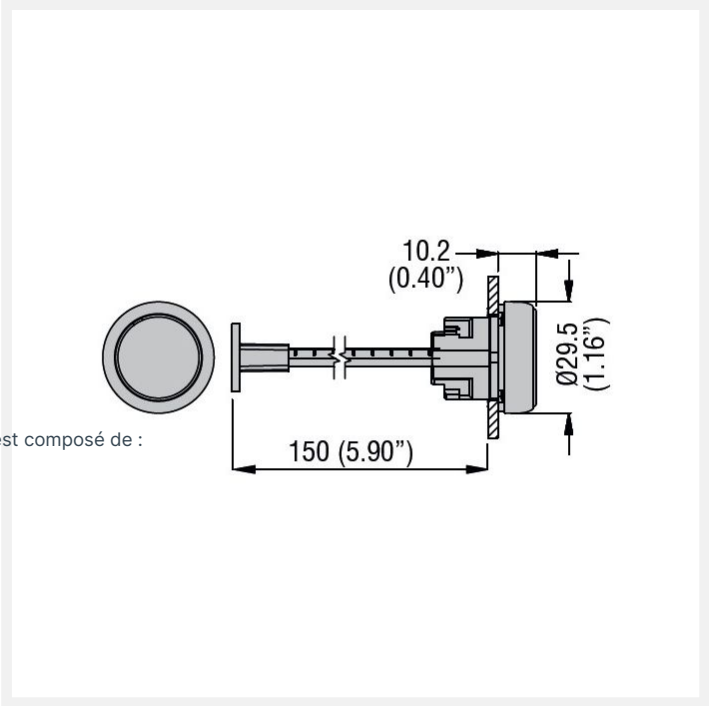

1 autre visuel pour cet article disponible en annexe p.2/2

La gamme de bouton poussoir et sélecteur métallique Platinum diamètre 22mm est composé de :
- bouton poussoir à impulsion avec et sans pictogramme
- bouton coup de poing
- sélecteur à manette, à crosse, à clé et lumineux.

La largeur de gamme permet de couvrir les principaux besoins du marché.

Caractéristiques électriques

Départ Grue :	Non

Caractéristiques mécaniques

Température d'utilisation :	-25 à +70°C
Degré de protection :	IP66, IP67 et IP69K
Matière :	métal
Couleur :	vert
Type de commande :	bouton poussoir
Pré-percé :	Non

Poids et dimensions

Poids article (Kg) :	0,04
Longueur article (m) :	0,238
Largeur article (m) :	0,102
Hauteur article (m) :	0,042

Normes, certifications et homologations

Normes :	IEC 60947-1 Appareillage à basse tension - Partie 1 : règles générales IEC 60947-5-1 Appareillage à basse tension - Partie 5-1 : appareils et éléments de commutation pour circuits de commande - Appareils électromécaniques pour circuits de commande
RoHS :	Oui