Boîtier arrêt d'urgence 1 bouton "coup de poing" à accrochage tourner pour déverrouiller STOP jaune pour arrêt simple

Série : Boitier de commande Platinum
Code article : 47410757
Référence fournisseur courte : LPZP1B502

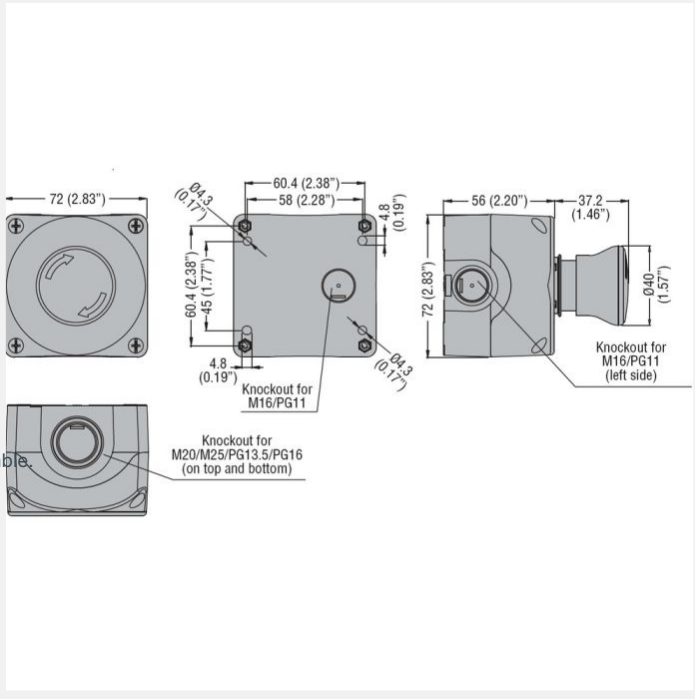

1 autre visuel pour cet article disponible en annexe p.2/2

Les boitiers de commande Platinum en polycarbonate sont prêt à l'emploi.
Les entrées de câbles se font sur les 4 faces et à l'arrière par un perçage défonçable.

Caractéristiques électriques

Départ Grue :	Non

Caractéristiques mécaniques

Température d'utilisation :	-20 à +70°C
Degré de protection :	IP66, IP67 et IP69K
Couleur :	jaune
Pré-percé :	Non

Poids et dimensions

Poids article (Kg) :	0,18
Longueur article (m) :	0,103
Largeur article (m) :	0,079

Hauteur article (m) :	0,08

Normes, certifications et homologations

Normes :	IEC 60947-1 Appareillage à basse tension - Partie 1 : règles générales IEC 60947-5-1 Appareillage à basse tension - Partie 5-1 : appareils et éléments de commutation pour circuits de commande - Appareils électromécaniques pour circuits de commande
RoHS :	Oui