PROJECTEUR RAPTOR P 132W 3000K 13470LM ROUTIÈRE

Code article : 31371937
EAN : 3262571162946

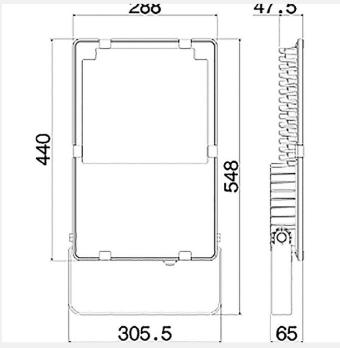

2 autres visuels pour cet article disponibles en annexe p.2/2

MacAdam 5 | IK08 | IP66 | GR 0 | CE

Types et finitions

Type de luminaire :	Projecteur
Type de pose :	Saillie
Intérieur ou extérieur :	extérieur

Spécificités techniques

Led :	Oui
Puissance (W) :	132
Flux lumineux (Lm) :	13470
Température de fonctionnement (°C) :	-30°C à +40°C
Température de couleur (K) :	3000
CIE3 (%) :	>95
Classe de protection :	2

Durée de vie (h) :	100000
Indicateur L & B :	L80 B20 à Ta max = 40°C.50 000 L90 B50 à Ta max = 25°C.
Durée de vie (Lxx Bxx) :	100 000 heures L80 B20 à Ta max = 40°C. / 50 000 heures L90 B50 à Ta max = 25°C
Détecteur :	Non
Tension (V) :	230
Fréquence (Hz) :	50
Gradation :	On / off
Prise au vent (Scx) :	0,12m²
Optiques :	routière

Normes et garanties

Conforme CE :	Oui
Garantie (ans) :	5

Remarques

(20 pièces minimum)
- version DALI.

(1) :	ROU = optique routière, 3K = 3000K