CORPS QUARTZ RSE + OPTIQUE 110°

Code article : 31345832
EAN : 3262571198341

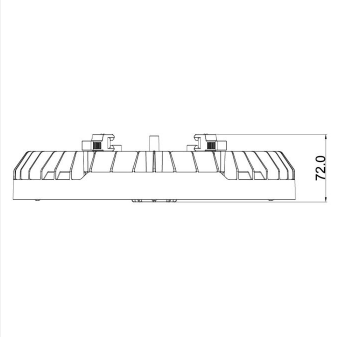

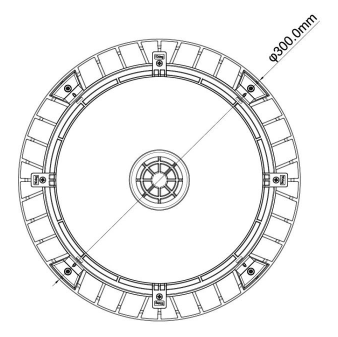

MacAdam 3 | IRC >80 | IK08 | IP65 | GR 1

Types et finitions

Type de luminaire :	Armature industrielle
Type de pose :	Suspendu
Intérieur ou extérieur :	intérieur

Spécificités techniques

Led :	Oui
Température de fonctionnement (°C) :	-20/+50°
Température de couleur (K) :	multi-CCT
Classe de protection :	1
Durée de vie (h) :	50000
Durée de vie (Lxx Bxx) :	50 000h L80 B20
Détecteur :	Non
Gradation :	On / off

Normes et garanties

Garantie (ans) :	5