DOCK SYMÉTRIQUE EXTENSIF 78W 6003LM 4000K

Code article : 31328003
EAN : 3262571135124

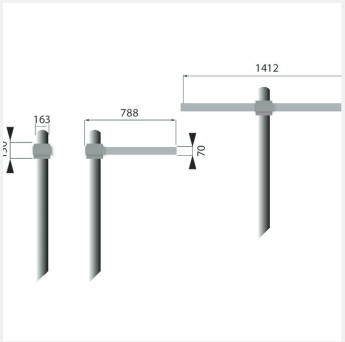

MacAdam 3 | IRC >80 | IK09 | IP65 | GR 1 | CE

Types et finitions

Type de luminaire :	Lanterne
Type de pose :	Sur mât
Intérieur ou extérieur :	extérieur

Spécificités techniques

Led :	Oui
Puissance (W) :	78
Flux lumineux (Lm) :	6750
Température de couleur (K) :	4000
CIE3 (%) :	>95
Classe de protection :	1
Durée de vie (h) :	50000
Indicateur L & B :	L70 B10

Durée de vie (Lxx Bxx) :	50 000 heures L70 B10
Pré-câblé :	Oui
Si pré-câblé : longueur du câble (m) :	400
Détecteur :	Non
Tension (V) :	230
Fréquence (Hz) :	50
Gradation :	On / off
Prise au vent (Scx) :	0,126m²

Dimensions et poids

Longueur article (mm) :	788
Largeur article (mm) :	163
Hauteur article (mm) :	70

Normes et garanties

Conforme CE :	Oui
Garantie (ans) :	5

Remarques

Article sur commande, consultez-nous.

(1) :	SYM = optique symétrique, ROUT = optique routière, SC = simple crosse, DC = double crosse