PLAFONNIER TUBULAIRE LISSE 56W 7600LM 4000K

Code article : 31283003
EAN : 3262571135902

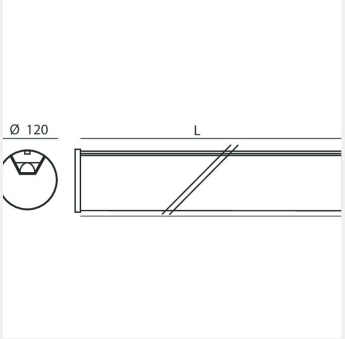

2 autres visuels pour cet article disponibles en annexe p.2/2

MacAdam 3 | IRC 90 | IK06 | IP20 | GR 1 | CE

Types et finitions

Type de luminaire :	Plafonnier
Type de pose :	Suspendu
Intérieur ou extérieur :	intérieur

Spécificités techniques

Led :	Oui
Puissance (W) :	56
Flux lumineux (Lm) :	6100
Température de couleur (K) :	4000
Classe de protection :	1
Durée de vie (h) :	50000
Indicateur L & B :	L80 B10

Durée de vie (Lxx Bxx) :	50 000 heures L80 B10
Détecteur :	Non
Tension (V) :	230
Fréquence (Hz) :	50
Gradation :	On / off

Dimensions et poids

Longueur article (mm) :	1130
Longueur colis (m) :	1,25
Largeur colis (m) :	0,11
Hauteur colis (m) :	0,12

Normes et garanties

Conforme CE :	Oui
Garantie (ans) :	5

Technique et installation

Installation en luminaire individuel.

Remarques

Article sur commande, consultez-nous.