BORNE FIRO 200MM 1494LM 4000K

Code article : 31281744
EAN : 3262571140104

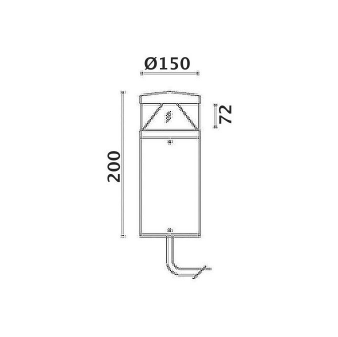

2 autres visuels pour cet article disponibles en annexe p.2/2

IRC 80 | IK10 | IP65 | GR 1 | CE

Types et finitions

Type de luminaire :	Borne
Type de pose :	Semelle
Intérieur ou extérieur :	extérieur

Spécificités techniques

Led :	Oui
Puissance (W) :	17
Flux lumineux (Lm) :	1500
Température de couleur (K) :	4000
Classe de protection :	2
Durée de vie (h) :	50000
Indicateur L & B :	L70 B50

Durée de vie (Lxx Bxx) :	50 000 heures L70 B50
Connecteur :	Etanche IP68
Détecteur :	Non
Tension (V) :	230
Fréquence (Hz) :	50
Gradation :	On / off

Dimensions et poids

Hauteur article (mm) :	200
Diamètre (mm) :	150

Normes et garanties

Conforme CE :	Oui
Garantie (ans) :	5