# PROJECTEUR INSIDE L ASD 5160LM 60W 3000K 2890MM

Code article : 31281588
EAN : 3262571146489

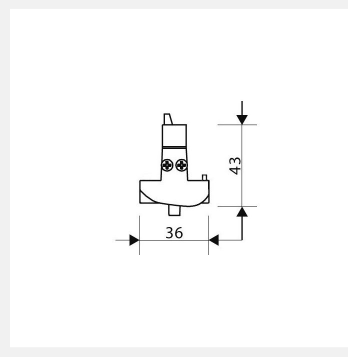


2 autres visuels pour cet article disponibles en annexe p.2/2

MacAdam 3 | UGR <22 | IRC >90 | IK05 | IP40 | GR 0 | CE

## Types et finitions

| | |
|---|---|
| **Type de luminaire :** | Projecteur |
| **Type de pose :** | Rail |
| **Intérieur ou extérieur :** | intérieur |

## Spécificités techniques

| | |
|---|---|
| **Led :** | Oui |
| **Puissance (W) :** | 60 |
| **Flux lumineux (Lm) :** | 5160 |
| **Température de fonctionnement (°C) :** | 0/+35 °C |
| **Température de couleur (K) :** | 3000 |
| **Classe de protection :** | 1 |
| **Durée de vie (h) :** | 50000 |
| **Indicateur L & B :** | L80 B10 |
| **Durée de vie (Lxx Bxx) :** | 50 000 heures L80 B10 |

| | |
|---|---|
| **Détecteur :** | Non |
| **Tension (V) :** | 230 |
| **Fréquence (Hz) :** | 50 |
| **Gradation :** | On / off |

## Dimensions et poids

| | |
|---|---|
| **Longueur article (mm) :** | 2890 |

## Normes et garanties

| | |
|---|---|
| **Conforme CE :** | Oui |
| **Garantie (ans) :** | 5 |

## Technique et installation

Le luminaire INSIDE ne peut-être installé entre deux éléments de rail.

## Remarques

Article sur commande, consultez-nous.