PROJECTEUR INSIDE S ASD 2700LM 4000K 650MM

Code article : 31281580
EAN : 3262571122735

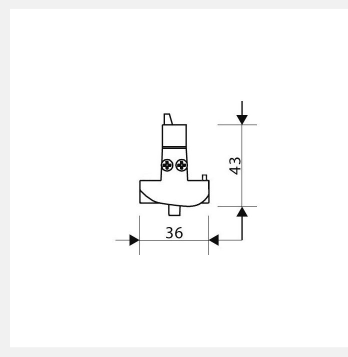

2 autres visuels pour cet article disponibles en annexe p.2/2

MacAdam 3 | UGR <22 | IRC >90 | IK05 | IP40 | GR 0 | CE

Types et finitions

Type de luminaire :	Projecteur
Type de pose :	Rail
Intérieur ou extérieur :	intérieur

Spécificités techniques

Led :	Oui
Puissance (W) :	24
Flux lumineux (Lm) :	2700
Température de fonctionnement (°C) :	0/+35 °C
Température de couleur (K) :	4000
Classe de protection :	1
Durée de vie (h) :	50000
Indicateur L & B :	L80 B10
Durée de vie (Lxx Bxx) :	50 000 heures L80 B10

Détecteur :	Non
Tension (V) :	230
Fréquence (Hz) :	50
Gradation :	On / off

Dimensions et poids

Longueur article (mm) :	650
Longueur colis (m) :	0,72
Largeur colis (m) :	0,06
Hauteur colis (m) :	0,06

Normes et garanties

Conforme CE :	Oui
Garantie (ans) :	5

Technique et installation

Le luminaire INSIDE ne peut-être installé entre deux éléments de rail.

Remarques

Article sur commande, consultez-nous.

(1) :	ASD = asymétrique émission à droite